N° de pièce 501040100002-FR

Rév : B

Oct 2021

Manuel d'utilisation

GTJZ0407SE/0407SE/1330SE

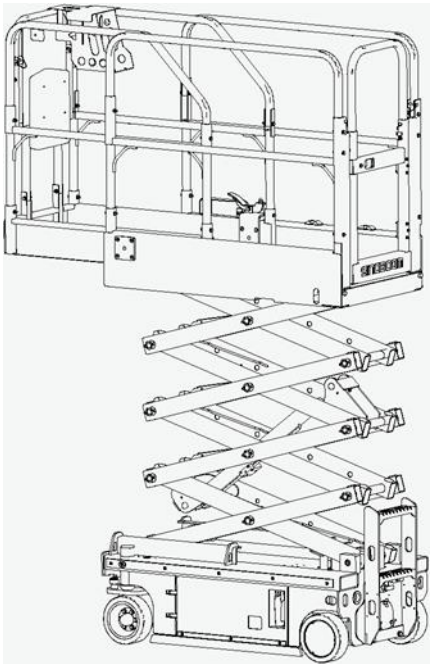

CE ANSI AS/NZS SA EAC GB KCs

SINOBOOM

⚠ AVERTISSEMENT

L'utilisation, l'entretien et la maintenance de ce véhicule ou de cet équipement peuvent vous exposer à des produits chimiques, notamment les gaz d'échappement du moteur, le monoxyde de carbone, les phtalates et le plomb, qui sont reconnus dans l'État de Californie comme étant cancérigènes et susceptibles d'entraîner des anomalies congénitales ou d'autres problèmes de reproduction. Pour minimiser l'exposition, évitez de respirer les gaz d'échappement, ne faites pas tourner le moteur au ralenti sauf si nécessaire, entretenez votre véhicule ou votre équipement dans une zone bien ventilée et portez des gants ou lavez-vous les mains fréquemment lors de l'entretien. Pour plus d'informations, rendez-vous sur : www.P65warnings.ca.gov.

Historique de révision du manuel :

RÉV	DATE	DESCRIPTION	REMARQUE
A	Mai 2020	Publication initiale du manuel	
B	Oct 2021	Mis à jour	

Veuillez nous contacter :

Site Web : www.sinoboom.com

E-mail : sales@sinoboom.com

Tél Achats : 0086-0731-87116222

Tél Service : 0086-0731-87116333

Adresse : No.128, East Jinzhou Avenue, Ningxiang High-tech Industrial Park, Changsha, Hunan, Chine

Code postal : 410600

Copyright © Hunan Sinoboom Intelligent Equipment Co., Ltd. Tous droits réservés

Le droit d’interprétation finale de ce manuel appartient à Hunan Sinoboom Intelligent Equipment Co., Ltd.

MODÈLE

Utilisez le tableau suivant pour identifier le numéro de série spécifique des modèles inclus dans ce manuel. Vérifiez le modèle de votre machine avant de consulter le manuel, puis utilisez le manuel adéquat en fonction du numéro de série du modèle. Consultez la plaque signalétique de votre machine pour identifier le modèle et le numéro de série.(Voir ***10 Inspection des étiquettes / plaques signalétiques, page 10-1*** du *manuel d'utilisation* pour plus de détails).

MODÈLES	Identification commerciale		N° DE SÉRIE
	Métrique	**Impérial**	
GTJZ0407SE	0407SE	1330SE	De 0104002940 à aujourd'hui

REMARQUE :

- Le modèle de produit est appliqué dans la plaque signalétique du produit pour distinguer les produits avec différents paramètres principaux.
- L'identification commerciale des produits est appliquée dans le marketing et les étiquettes des machines pour distinguer les produits avec différents paramètres principaux, et permet de distinguer entre le type métrique et le type impérial : l'identification commerciale de type métrique s'applique aux machines destinées aux pays / régions utilisant le système métrique ou selon les exigences particulières des clients ; l'identification commerciale de type impérial s'applique aux machines destinées aux pays / régions utilisant le système impérial ou selon les exigences particulières des clients.

Cette page a été laissée vierge intentionnellement

DÉCLARATIONS

Hunan Sinoboom Intelligent Equipment Co., Ltd. (ci-après dénommée Sinoboom) transmettra les dernières informations du manuel du produit sur le site Web www.sinoboom.com dès que possible. Toutefois, en raison de l'amélioration continue des produits, les informations contenues dans ce manuel sont susceptibles d'être modifiées sans préavis.

Ce manuel couvre les informations de base sur les pièces d'un ou plusieurs produits. Par conséquent, veuillez utiliser ce manuel en fonction de vos besoins. Si vous trouvez des problèmes dans le manuel ou si vous avez des suggestions d'amélioration, n'hésitez pas à faire part de vos commentaires à Sinoboom, et nous traiterons ces problèmes dès que possible.

N'hésitez pas à consulter et à télécharger le *manuel d'utilisation*, le *manuel d'entretien* et le *manuel des pièces* des produits dont vous avez besoin en ligne sur www.sinoboom.com.

Hunan Sinoboom Intelligent Equipment Co., Ltd. conserve le droit d'interprétation finale du manuel.

Cette page a été laissée vierge intentionnellement

TABLE DES MATIÈRES

INTRODUCTION iii

1 PARAMÈTRES DE PERFORMANCE . 1-1

2 COMPOSANTS DE LA MACHINE 2-1

3 SÉCURITÉ 3-1

DÉFINITIONS DE SÉCURITÉ 3-1
DÉCLARATION DES ACCIDENTS 3-1
RISQUES D'ÉLECTROCUTION 3-2
RISQUES DE BASCULEMENT ET CHARGE NOMINALE 3-2
RISQUES LIÉS À L'ENVIRONNEMENT DE TRAVAIL 3-4
RISQUES LIÉS À UNE OPÉRATION DANGEREUSE 3-5
RISQUES DE CHUTE 3-6
RISQUES DE COLLISION 3-7
RISQUES D'ÉCRASEMENT 3-8
RISQUES D'EXPLOSION ET D'INCENDIE 3-8
RISQUES LIÉS À UNE MACHINE ENDOMMAGÉE 3-8
RISQUES DE LÉSIONS CORPORELLES. 3-9
RISQUES LIÉS AUX BATTERIES 3-9
EXIGENCES EN MATIÈRE DE SOUDAGE ET DE POLISSAGE 3-10
APRÈS AVOIR UTILISÉ LA MACHINE ... 3-11

4 INSPECTION DU CHANTIER 4-1

5 INSPECTION PRÉ-OPÉRATIONNELLE 5-1

CONSEILS POUR EFFECTUER UNE INSPECTION PRÉ-OPÉRATIONNELLE ... 5-1
EFFECTUER UNE INSPECTION PRÉ-OPÉRATIONNELLE 5-2
INSPECTER LES PIÈCES 5-2
INSPECTER L'ENSEMBLE DE LA MACHINE 5-3
INSPECTER LE NIVEAU D'HUILE HYDRAULIQUE 5-3
INSPECTER LE NIVEAU DE LA BATTERIE 5-3

6 TEST DE FONCTIONNEMENT PRÉ-OPÉRATIONNEL 6-1

PRÉPARER UN TEST DE FONCTIONNEMENT PRÉ-OPÉRATIONNEL 6-1
TESTER LE CONTRÔLEUR AU SOL (CANPLUS / SYSTÈME DTC K300) 6-1
TESTER LE CONTRÔLEUR AU SOL (SINOBOOM / DTC SYSTEM-K500) 6-2
TESTER LE CONTRÔLEUR SUR LA PLATEFORME (DTC) 6-4
TESTER LE CONTRÔLEUR SUR LA PLATEFORME (CANPLUS) 6-6
TESTER LE CONTRÔLEUR SUR LA PLATEFORME (SINOBOOM) 6-9
TESTER LA VITESSE DE CONDUITE 6-11
TESTER LA FONCTION D'ABAISSEMENT D'URGENCE 6-13
TESTER LA FONCTION DE PROTECTION CONTRE L'INCLINAISON 6-13
TESTER LA PROTECTION ANTI-NIDS-DE-POULE 6-14
TESTER LE SYSTÈME DE PESAGE (EN OPTION) 6-14

7 UTILISER LA MACHINE 7-1

ARRÊT D'URGENCE 7-1
UTILISER LA FONCTION D'ABAISSEMENT D'URGENCE 7-2
REMORQUAGE / TRACTION D'URGENCE 7-2
OPÉRATION DEPUIS LE SOL 7-3
OPÉRATION DEPUIS LA PLATEFORME . 7-3
UTILISATION AVEC LE CONTRÔLEUR DE PLATEFORME AU SOL 7-5
EXTENSION / RÉTRACTION DE LA PLATEFORME 7-5
PLIAGE / DÉPLIAGE DES RAILS 7-6
CONDUIRE SUR UNE PENTE 7-6
RECHARGER LA BATTERIE 7-7
LED ET AFFICHAGE NUMÉRIQUE DU CHARGEUR 7-8
MODIFIER LA COURBE DE BATTERIE DU CHARGEUR 7-9

8 TRANSPORTER ET LEVER LA MACHINE 8-1

LEVER LA MACHINE AVEC UN CHARIOT ÉLÉVATEUR 8-1
LEVER LA MACHINE AVEC UNE GRUE .. 8-2
TRANSPORTER LA MACHINE 8-3

9 ENTRETIEN 9-1

RÉALISATION D'UNE INSPECTION AVANT LIVRAISON 9-1

SUIVRE UN PROGRAMME D'ENTRETIEN 9-2

REMPLIR UN RAPPORT DE RÉPARATION ET D'INSPECTION 9-1

10 INSPECTION DES ÉTIQUETTES / PLAQUES SIGNALÉTIQUES 10-1

A ANNEXE 1 : SYMBOLES ET DESCRIPTION A-1

ANNEXE 2 : PRÉPARER LA FICHE DE TRAVAIL AVANT LA LIVRAISON A-5

ANNEXE 3 : RAPPORT DE RÉPARATION ET D'INSPECTION A-7

INTRODUCTION

Nous vous remercions d'avoir choisi et d'utiliser les machines de Hunan Sinoboom Intelligent Equipment Co., Ltd. Avant d'utiliser, d'entretenir et de réparer la machine, lisez, comprenez et familiarisez-vous toujours avec les exigences de fonctionnement de la machine et les procédures de sécurité associées. L'utilisation de la machine sans se familiariser avec ses exigences de fonctionnement spécifiques et ses procédures de sécurité présente des risques sérieux. Les opérateurs qui respectent les règles de sécurité et utilisent la machine avec soin et efficacité éviteront les blessures, les pertes matérielles et les accidents.

Utilisez cette machine uniquement pour transporter des outils sur les lieux de travail et pour effectuer des tâches sur la plateforme de travail. Les opérateurs doivent être compétents et doivent obtenir une formation pour utiliser soigneusement la machine et suivre les procédures de sécurité. Seul le personnel formé et autorisé peut utiliser la machine.

Ce manuel guide l'opérateur dans le fonctionnement et l'utilisation de la machine. L'opérateur est responsable de la lecture, de la compréhension et de la mise en œuvre des procédures d'utilisation et de sécurité de ce manuel et du respect des instructions du fabricant avant de commencer tout travail. Lisez, comprenez et suivez toutes les règles de sécurité et les instructions d'utilisation. L'opérateur doit également prendre en compte les utilisations et les limitations de la machine ainsi que les conditions du chantier avant d'utiliser cette machine. Il est essentiel de respecter scrupuleusement toutes les exigences de sécurité de ce manuel.

Notez que ce manuel fait partie de la machine, au même titre que le *manuel d'entretien* et le *manuel des pièces*, et conservez toujours les manuels avec la machine. Le propriétaire ou l'administrateur de la machine doit offrir à chacun des locataires tous les manuels et autres informations nécessaires fournis par le fabricant de la machine concernant les inspections et l'entretien à réaliser quotidiennement. Si la machine est vendue, le propriétaire ou l'administrateur doit transmettre les manuels et autres informations nécessaires à l'acheteur. Le propriétaire ou l'administrateur de la machine doit également fournir les informations d'entretien du fabricant à la personne chargée de l'entretien de la machine.

Si vous avez des questions, contactez Hunan Sinoboom Intelligent Equipment Co, Ltd.

Cette page a été laissée vierge intentionnellement

1 PARAMÈTRES DE PERFORMANCE

Tableau 1-1 Spécifications GTJZ0407SE

MESURE	0407SE (MÉTRIQUE)	1330SE (IMPÉRIAL)
PARAMÈTRES DE DIMENSION		
Hauteur maximale de la plateforme	3,8 m	12,5 ft
Hauteur maximale de travail	5,8 m	19 ft
Extension horizontale maximale	0,6 m	2 ft
Longueur	1,42 m	4,67 ft
Largeur	0,76 m	2,5 ft
Hauteur (rangé, rails repliés)	1,67 m	5,5 ft
Hauteur (rangé, rails relevés)	1,97 m	6,5 ft
Empattement des roues	1,11 m	3,6 ft
Largeur de voie	0,7 m	2,2 ft
Garde au sol (protection anti-nids de poule rétractée)	65 mm	2,6 in.
Garde au sol (protection anti-nids de poule déployée)	20 mm	0,75 in.
Taille des pneus (diamètre × largeur / type)	Φ230×80 mm/plein	Φ9×3,1 in./plein
Dimension de la plateforme (longueur × largeur × hauteur)	1,34 × 0,7 × 1,1m	4,4×2,3×3,6 ft
PARAMÈTRES DE PERFORMANCE		
Capacité de charge nominale de la plateforme	240 kg	529 lb
Capacité de charge maximale de la plateforme étendue	100 kg	220 lb
Occupation maximale de la plateforme (en intérieur uniquement)	2 personnes	
Vitesse de conduite (rétractée)	0~4 km/h	0~2,5 mph
Vitesse de conduite (déployée)	0~0,8 bkm/h	0~0,5 mph
Temps de levage (à l'état non chargé)	30~33 s	
Temps d'abaissement (à l'état non chargé)	25~30 s	
Capacité de franchissement de pente	25%	
Inclinaison max. admissible	3° (d'avant en arrière) / 1,5° (de gauche à droite)	
Rayon de braquage (intérieur)	0,3 m	1 ft
Rayon de braquage (extérieur)	1,35 m	4,4 ft
Force manuelle maximale admissible (en intérieur uniquement)	400 N	90 lbf

Tableau 1-1 Spécifications GTJZ0407SE (suite)

MESURE	0407SE (MÉTRIQUE)	1330SE (IMPÉRIAL)
Bruit maximal	72 dB	
PARAMÈTRES DE PUISSANCE		
Capacité du réservoir hydraulique	4L	0,88 gal (impérial) / 1,05 gal (US)
Capacité du système hydraulique (y compris le réservoir)	5L	1,1 gal (impérial) / 1,32 gal (US)
Pression du système hydraulique	14 MPa	2030 Psi
Spécifications de la batterie (quantité × tension, capacité)	2×12 V, 115 Ah	
Tension du système d'alimentation	24VDC	
Tension de commande du système	24VDC	
DONNÉES SUR LA LIAISON AU SOL		
Charge max. par roue	500 kg	1102 lb
Pression contre le sol	1000 KPa	145 Psi
EXIGENCES ENVIRONNEMENTALES		
Vitesse du vent maximale admissible (en intérieur uniquement)	0	0
Altitude max. admissible	1000 m	3281 ft
Température ambiante admissible (batteries au plomb)	-10°C à 40°C	14°F à 104°F
Température ambiante admissible (batteries au lithium)	-20°C à 40°C	-4°F à 104°F
Humidité relative ambiante maximale admissible	90%	
Conditions de stockage	Stocké entre -20°C et 50°C(-4°F et 122°F) dans un environnement bien ventilé avec une humidité relative de 90 % (20°C [68°F]), et à l'abri de la pluie, du soleil, des gaz corrosifs et des explosifs inflammables.	
POIDS		
Poids (à l'état non chargé) (en intérieur uniquement)	880 kg	1941 lb

REMARQUE :

a) La hauteur de travail ajoute 2m (6ft 7in) de hauteur humaine à la hauteur de la plateforme.
b) Dans différentes zones, l'huile hydraulique, l'huile moteur, le liquide de refroidissement, le carburant et la lubrification doivent être ajoutés en fonction de la température ambiante.
c) Par temps froid, des dispositifs auxiliaires sont nécessaires pour démarrer les machines.
d) Les données sur la liaison au sol sont des valeurs approximatives qui ne tiennent pas compte des différentes options et ne sont utilisées que lorsqu'elles sont suffisamment sûres.
e) Les charges des personnes, des accessoires, des outils et des matériaux sont prises en compte dans la capacité nominale de la plateforme.

2 COMPOSANTS DE LA MACHINE

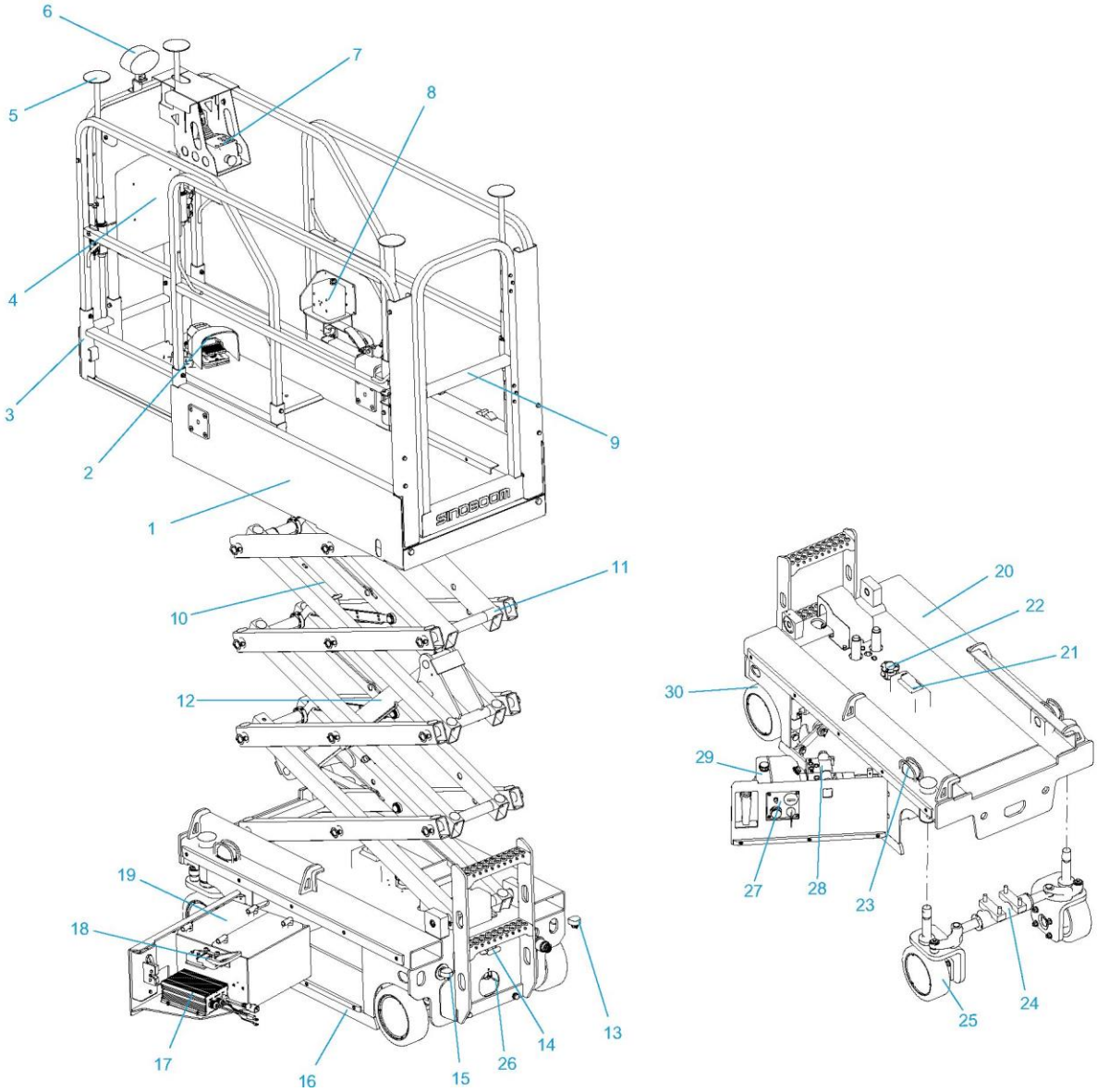

Figure 2-1

Composant	Chine	CE	CSA	ANSI	AS	Japon	Corée	Pologne
1. Plateforme fixe					√			
2. Pédale de commande							√	
3. Plateforme étendue					√			
4. Conteneur de stockage manuel					√			
5. Protection en hauteur							√	
6. Lampe de travail								√
7. Boîte de contrôle de la plateforme					√			
8. Prise de courant AC			√					√
9. Porte d'entrée de la plateforme					√			
10. Bras de sécurité					√			
11. Composants de ciseaux					√			
12. Vérin de levage					√			
13. Fiche industrielle					√			
14. Poignée de descente d'urgence					√			
15. Fiche de recharge					√			
16. Plaque de protection anti-nids-de-poule					√			
17. Chargeur de batterie					√			
18. Assemblage de la poignée d'alimentation principale					√			
19. Batterie					√			
20. Châssis					√			
21. RCBO			√					√
22. Capteur de niveau					√			
23. Lampe flash				√			√	
24. Vérin de direction					√			
25. Volant de direction					√			
26. Réducteur d'entraînement, DC					√			
27. Contrôleur au sol					√			
28. Unité d'alimentation					√			
29. Réservoir d'huile hydraulique					√			
30. Roue arrière					√			

Positions de la machine

Position rangée :

La machine est en position rangée lorsqu'elle est entièrement rétractée.

Position hors service :

La machine reste en position hors service lorsque l'interrupteur de fin de course de descente ne se désengage pas.

Position de service / levée :

La machine se met en position de service / levée lorsque la plateforme est levée jusqu'à ce que l'interrupteur de fin de course de descente se désengage.

Remarque : La hauteur de la plateforme (du sol au plancher de la plateforme) est de 2 ±0,2 m (6ft 7in ±8 in) lorsque l'interrupteur de limite de descente est désengagé.

Cette page a été laissée vierge intentionnellement

3 SÉCURITÉ

Lisez, comprenez et respectez les règles et règlements de sécurité de votre lieu de travail et de votre gouvernement.

Avant d'utiliser la machine, assurez-vous que l'opérateur est correctement formé et qualifié pour utiliser la machine en toute sécurité. La formation comprend, sans s'y limiter, les éléments suivants :

- Étiquettes d'avertissement et d'instruction sur la machine
- Inspection pré-opérationnelle
- Tout facteur pouvant affecter la stabilité de la machine
- Dangers communs et contre-mesures
- Inspection du chantier
- Fonctions de toutes les commandes et connaissances associées, y compris la commande d'urgence.
- Un équipement de protection individuelle adapté à la tâche, au lieu de travail et à l'environnement.
- Opération de sécurité
- Transporter la machine
- Mesures contre l'utilisation non autorisée
- Instructions d'opération

Comprenez qu'en tant qu'opérateur, vous avez la responsabilité et le droit d'arrêter la machine en cas de défaillance de celle-ci ou de toute autre urgence sur votre lieu de travail.

AVIS

Les personnes souffrant de maladies cardiaques, d'hypertension, d'épilepsie et d'autres maladies, ainsi que les personnes ayant le vertige, ne doivent jamais utiliser cette machine. Il est également interdit aux personnes sous l'influence de l'alcool ou des drogues, ou qui souffrent de fatigue excessive ou de dépression, de faire fonctionner ou d'utiliser cette machine.

DÉFINITIONS DE SÉCURITÉ

Ce symbole d'alerte de sécurité apparaît avec la plupart des déclarations de sécurité. Cela signifie attention, soyez vigilants, votre sécurité est en jeu ! Veuillez lire et respecter le message qui suit le symbole d'alerte de sécurité.

⚠ DANGER

Indique une situation dangereuse qui, si elle n'est pas évitée, *entraînera* la mort ou des blessures graves.

⚠ AVERTISSEMENT

Indique une situation dangereuse qui, si elle n'est pas évitée, *pourrait entraîner* la mort ou des blessures graves.

⚠ PRUDENCE

Indique une situation dangereuse qui, si elle n'est pas évitée, *pourrait entraîner* des blessures légères ou modérées.

AVIS

Indique une situation susceptible d'endommager la machine, les biens personnels et / ou l'environnement, ou de provoquer un mauvais fonctionnement de l'équipement.

REMARQUE : Indique une procédure, une pratique ou une condition qui doit être suivie pour que la machine ou le composant fonctionne de la manière prévue.

DÉCLARATION DES ACCIDENTS

En cas d'accident impliquant une machine de la société Hunan Sinoboom Intelligent Equipment Co., Ltd., informez immédiatement Hunan Sinoboom Intelligent Equipment Co., Ltd., même si aucun dommage corporel ou matériel ne survient au cours de l'accident. Contactez Hunan Sinoboom Intelligent Equipment Co., Ltd. par téléphone et fournissez tous les détails nécessaires. En manquant d'informer le fabricant dans les 48 heures après la survenue de l'incident impliquant une machine de Hunan Sinoboom Intelligent Equipment Co., Ltd. la garantie du produit peut expirer.

AVIS

Après tout accident, inspectez minutieusement la machine et toutes ses fonctions, en veillant à les tester d'abord à partir du contrôleur au sol, puis à partir du contrôleur de la plateforme. Veillez à ce que la hauteur de levage de la machine ne dépasse pas 3 m (9,8 ft) jusqu'à ce que tous les dommages aient été réparés et que tous les contrôleurs fonctionnent correctement.

RISQUES D'ÉLECTROCUTION

REMARQUE : Cette machine n'est pas isolée et ne dispose pas d'une fonction de protection contre les chocs électriques.

Tous les opérateurs et responsables doivent se conformer aux réglementations nationales ou locales concernant la distance minimale de sécurité des conducteurs sous tension au-dessus du sol. En l'absence de telles exigences, les opérateurs et les responsables doivent respecter les exigences relatives aux distances de sécurité minimales dans le ***Tableau 3-1 Distance minimale de sécurité, page 32***.

AVERTISSEMENT

RISQUES DE CHOCS ÉLECTRIQUES

- **Maintenez toujours une distance de sécurité par rapport aux lignes électriques et aux équipements électriques, conformément aux réglementations gouvernementales en vigueur et au** ***Tableau 3-1 Distance minimale de sécurité, page 3-2*****.**
- **Tenez compte du mouvement de la plateforme, du balancement ou de l'affaissement du fil, soyez prudent en cas de vents forts ou de rafales, et n'utilisez pas la machine en cas d'éclairs ou de fortes pluies.**
- **Si la machine entre en contact avec des fils sous tension, éloignez-vous de la machine. Le personnel au sol ou sur la plateforme ne doit pas toucher ou utiliser la machine avant que l'alimentation ne soit coupée.**
- **N'utilisez pas la machine pour la mise à la terre pendant les opérations de soudage et de polissage.**

Tableau 3-1 Distance minimale de sécurité

Tension (phase à phase, kV)	Distance minimale de sécurité (m/ft)
0-50	3,05 (10)
50-200	4,60 (15)
200-350	6,10 (20)
350-500	7,62 (25)
500-750	10,67 (35)
750-1000	13,725 (45)

RISQUES DE BASCULEMENT ET CHARGE NOMINALE

Capacité de charge nominale maximale de la plateforme :

Tableau 3-2

GTJZ0407SE	
Rétractation	240 kg(526 lb)
Extension : stationnaire uniquement	140 kg(306 lb)
Extension : extension uniquement	100 kg(220 lb)

⚠ AVERTISSEMENT

RISQUES DE BASCULEMENT

- **Le personnel, l'équipement et les matériaux sur la plateforme ne doivent pas dépasser la capacité de charge maximale.**
- **Ne relevez ou ne déployez la plateforme que lorsque la machine se trouve sur un sol solide et plat.**
- **N'utilisez pas l'alarme d'inclinaison comme un indicateur de niveau. L'alarme d'inclinaison de la plateforme ne se déclenche que si la machine est fortement inclinée. Si l'alarme d'inclinaison retentit :**
  - **Soyez très prudent pour abaisser la plateforme. Transférez la machine sur un sol solide et plat. Ne modifiez pas le niveau ou l'interrupteur de fin de course.**
- **Ne roulez pas à une vitesse supérieure à 0,8 km/h (0,5 mi/h) lorsque la plateforme est relevée.**
- **Lorsque la plateforme est relevée, la machine ne peut pas se déplacer sur des terrains accidentés, des surfaces instables ou dans d'autres conditions dangereuses.**
- **N'utilisez pas la machine en cas de vents forts ou de rafales, et n'augmentez pas la surface de la plateforme ou de la charge. L'augmentation de la surface exposée au vent réduira la stabilité de la machine.**
- **Lorsque la machine se trouve sur un terrain accidenté, avec du gravier ou d'autres surfaces irrégulières, ou à proximité de trous et de pentes raides, soyez prudent et réduisez la vitesse.**
- **Lorsque vous êtes sur la plateforme, ne poussez pas et ne tirez pas d'objets qui se trouvent en dehors. La force latérale maximale autorisée en intérieur est de 400 N (90 lbf).**
- **Ne modifiez aucune pièce de la machine qui pourrait affecter la sécurité et la stabilité.**
- **Ne remplacez pas les pièces clés qui affectent la stabilité de la machine par des pièces avec des poids ou des spécifications différents.**
- **Ne modifiez ou ne changez pas les nacelles mobiles sans l'autorisation écrite préalable du fabricant.**
- **Sur la plateforme, ne fixez pas de dispositif supplémentaire pour placer des outils ou d'autres matériaux sur le garde-corps. Cela augmentera le poids, la surface et la charge de la plateforme.**
- **Ne placez ou ne fixez aucune charge en surplomb sur une partie quelconque de cette machine.**
- **Ne placez pas d'échelles ou d'échafaudages sur la plateforme ou sur des parties de la machine.**
- **N'utilisez pas la machine sur une surface mobile ou active ou sur un véhicule. Assurez-vous que tous les pneus sont en bon état, que les écrous à fente sont serrés et que les goupilles sont complètes.**
- **N'utilisez pas une batterie dont le poids est inférieur à celui de la batterie d'origine (33 kg [73 lb]). La batterie ne fournit pas seulement de l'énergie, elle sert aussi de contrepoids. La batterie est essentielle pour maintenir la stabilité de la machine.**
- **N'utilisez pas une plateforme pour propulser des machines ou d'autres objets.**
- **Ne laissez pas la plateforme toucher les objets à proximité.**
- **N'attachez pas la plateforme à des objets proches avec une**

corde ou d'autres matériaux de fixation.

- **Ne placez pas de charge à l'extérieur de la plateforme.**
- **Ne faites pas fonctionner la machine lorsque les portes du châssis sont ouvertes.**
- **Lorsque la plateforme est coincée ou bloquée ou lorsque d'autres objets à proximité empêchent son mouvement normal, n'utilisez pas le contrôleur de plateforme pour abaisser la plateforme. Si vous avez l'intention d'abaisser la plateforme à l'aide d'un contrôleur au sol, vous ne devez le faire fonctionner qu'une fois que tout le personnel a quitté la plateforme.**

RISQUES LIÉS À L'ENVIRONNEMENT DE TRAVAIL

AVERTISSEMENT

RISQUES LIÉS À LA DANGEROSITÉ DU LIEU DE TRAVAIL

- **N'utilisez pas la machine sur des surfaces, des bords ou des nids de poule qui ne peuvent pas supporter le poids de la machine. Relevez ou déployez la plateforme uniquement lorsque la machine se trouve sur un sol ferme et plat.**
- **N'utilisez pas l'alarme d'inclinaison comme un indicateur horizontal. L'alarme d'inclinaison de la plateforme ne se déclenche que si la machine est fortement inclinée.**
- **Si l'alarme d'inclinaison retentit pendant le levage de la plateforme, faites très attention lorsque vous l'abaissez. Ne modifiez pas le niveau ou l'interrupteur de fin de course.**
- **La vitesse de déplacement ne doit pas dépasser 0,8 km/h (0,5 mi/h) lorsque la plateforme s'élève.**

AVERTISSEMENT

RISQUES LIÉS À LA DANGEROSITÉ DU LIEU DE TRAVAIL

- **Ne conduisez jamais sur un terrain inégal ou des surfaces instables ou dans d'autres conditions dangereuses lorsque vous élevez la plateforme.**
- **Lorsque la machine se rétracte, soyez prudent et ralentissez lorsque la machine se déplace sur un terrain irrégulier, des pierres concassées, des surfaces instables ou lisses, des pentes raides et à proximité d'entrées de grottes.**
- **Ne conduisez pas ou ne soulevez pas la machine sur des pentes, des marches ou des surfaces voûtées qui dépassent la capacité de montée maximale de la machine.**

Avant ou pendant l'utilisation de la machine, vérifiez les risques possibles sur le chantier et faites attention aux restrictions de l'environnement, notamment les gaz / poussières inflammables et explosifs. Si la machine est utilisée dans d'autres applications, ou par d'autres moyens, comme spécifié par Sinoboom, elle doit être approuvée ou guidée par le fabricant.

Tableau 3-3

VALEUR BEAUFORT	MÈTRES/SECONDE	MILE/HEURE	DESCRIPTION	ÉTAT DU SOL
0	0~0,2	0~0,5	Calme	Calme. La fumée s'élève à la verticale.
1	0,3~1,5	1~3	Très légère brise	Mouvement du vent visible dans la fumée.
2	1,6~3,3	4~7	Légère brise	Vent ressenti sur la peau exposée. Les feuilles bruissent.
3	3,4~5,4	8~12	Petite brise	Les feuilles et les petites brindilles en mouvement constant.
4	5,5~7,9	13~18	Jolie brise	La poussière et les feuilles de papier se soulèvent. Les petites branches commencent à bouger.
5	8,0~10,7	19~24	Bonne brise	Les plus petits arbres se balancent.
6	10,8~13,8	25~31	Vent frais	Grandes branches en mouvement. Drapeaux flottant presque à l'horizontale. L'utilisation du parapluie devient difficile.
7	13,9~17,1	32~38	Grand frais / coup de vent	Arbres entiers en mouvement. Effort nécessaire pour marcher contre le vent.
8	17,2~20,7	39~46	Fort coup de vent	Des brindilles tombent des arbres. Les voitures dévient sur la route.
9	20,8~24,4	47~54	Tempête	Légers dommages structurels.

AVIS

La capacité de montée maximale concerne les machines dont la plateforme est rétractée.

Pente maximale :

GTJZ0407SE : 25% (14 °)

La capacité de montée signifie l'angle d'inclinaison maximal admissible de la machine lorsqu'elle se trouve sur un sol solide et que la plateforme ne peut porter qu'une seule personne. Plus le poids de la plateforme de la machine augmente, plus la capacité de franchissement de la machine diminue.

RISQUES LIÉS À UNE OPÉRATION DANGEREUSE

Les opérateurs doivent au minimum utiliser et entretenir la machine comme indiqué dans ce manuel et le *manuel d'utilisation*, en plus de respecter les réglementations industrielles et les règles du lieu de travail plus strictes. Ne vous engagez jamais dans une opération dangereuse de la machine.

N'utilisez pas la machine dans les situations suivantes :

- Des personnes / équipements non concernés sont présents dans la zone de travail de la machine.
- Utilisation comme grue (à l'exception des modèles sur mesure dotés de telles fonctions).
- Utilisation sur un camion, une remorque, un véhicule à chenilles, un navire, un échafaudage et autres sans l'accord écrit du fabricant ou d'un professionnel qualifié.
- Fixation incorrecte de la machine à un autre objet en l'appuyant simplement dessus, en l'attachant ou en la liant.
- Utilisation dangereuse ou imprudente de la machine.
- Situation de surcharge ou de déséquilibre.
- Autres situations telles que spécifiées dans les manuels.

⚠ AVERTISSEMENT

RISQUES LIÉS À UNE OPÉRATION DANGEREUSE

- **Ne poussez aucun objet à l'extérieur de la plateforme. La force latérale maximale autorisée en intérieur est de 400 N (90 lbf).**
- **Ne modifiez aucune pièce de la machine qui pourrait affecter la sécurité et la stabilité.**
- **Ne remplacez pas les pièces clés qui affectent la stabilité de la machine par des pièces avec des poids ou des spécifications différents.**
- **Ne pas changer ou modifier les nacelles mobiles sans l'autorisation écrite du fabricant.**
- **Sur la plateforme, ne fixez pas de dispositif supplémentaire pour placer des outils ou d'autres matériaux sur le garde-corps. Cela augmentera le poids, la surface et la charge de la plateforme.**
- **Ne posez pas d'échelle ou d'échafaudage sur la plateforme ou sur une partie quelconque de cette machine.**
- **N'utilisez pas la machine sur une surface ou un véhicule mobile ou déplaçable. Assurez-vous que tous les pneus sont en bon état, que les écrous à fente sont serrés et que les goupilles sont complètes.**
- **N'utilisez pas une batterie dont le poids est inférieur à celui de la batterie d'origine (33 kg [73 lb]). La batterie ne fournit pas seulement de l'énergie, elle sert aussi de contrepoids. La batterie est essentielle pour maintenir la stabilité de la machine.**
- **Ne placez pas ou n'attachez aucune charge suspendue sur toute partie de la machine.**
- **N'utilisez pas la machine comme une grue.**
- **N'utilisez pas la plateforme pour pousser la machine ou d'autres objets.**
- **Ne laissez pas la plateforme toucher des objets à proximité.**
- **N'attachez la plateforme à des objets à proximité.**
- **Ne placez pas la charge à l'extérieur de la plateforme.**
- **Lorsque la plateforme est coincée ou bloquée ou lorsque d'autres objets à proximité empêchent son mouvement normal, n'utilisez pas le contrôleur de plateforme pour abaisser la plateforme. Si vous avez l'intention d'abaisser la plateforme à l'aide d'un contrôleur au sol, vous ne devez le faire fonctionner qu'une fois que tout le personnel a quitté la plateforme.**
- **Ne faites pas fonctionner la machine lorsque le caisson de la porte du châssis est ouvert.**
- **Lorsqu'un ou plusieurs pneus de la machine ne touchent plus le sol, évacuez tout le personnel avant de tenter de stabiliser l'équipement. Utilisez une grue, un chariot élévateur ou tout autre appareil approprié pour stabiliser l'équipement.**

RISQUES DE CHUTE

Les opérateurs doivent au minimum utiliser et entretenir la machine comme indiqué dans le ***manuel d'utilisation*** et le ***manuel d'entretien***, en plus de respecter les réglementations industrielles et les règles du lieu de travail plus strictes.

⚠ AVERTISSEMENT

RISQUES DE CHUTE

- **Chaque personne sur la plateforme doit porter des harnais ou utiliser des équipements de sécurité conformes aux réglementations gouvernementales. Attachez le câble au point fixe de la plateforme. N'attachez jamais le câble de plus d'une personne à un point fixe de la plateforme.**
- **Ne vous asseyez pas, ne vous tenez pas debout et ne rampez pas sur les garde-corps. Lorsque vous êtes sur la plateforme, restez toujours debout sur le plancher de la plateforme.**
- **Ne descendez pas de la plateforme lorsque celle-ci est relevée.**
- **Maintenez le plancher de la plateforme libre de tout obstacle.**
- **Veillez à ne pas accéder à ou quitter la plateforme si la machine n'est pas entièrement en place.**
- **Fermez la porte d'entrée de la plateforme avant d'utiliser la machine.**
- **N'utilisez pas la machine si les mains courantes ne sont pas correctement installées et si la porte d'entrée de la plateforme n'est pas fermée.**

RISQUES DE COLLISION

Les opérateurs doivent au minimum utiliser et entretenir la machine comme indiqué dans ce manuel et le *manuel d'entretien*, en plus de respecter les réglementations industrielles et les règles du lieu de travail plus strictes.

⚠ AVERTISSEMENT

RISQUES DE COLLISION

- **Prêtez attention au champ de vision et aux angles morts lorsque vous déplacez ou utilisez la machine.**
- **Prêtez attention à la plateforme étendue lorsque vous déplacez la machine.**
- **Vérifiez la zone de travail pour éviter les obstructions au sol et en hauteur ou d'autres risques éventuels.**
- **Faites preuve de prudence lorsque vous utilisez le contrôleur de plateforme et le contrôleur de châssis. Des flèches directionnelles marquées en couleur indiquent les fonctions de déplacement, de levage et de direction.**

- **Les utilisateurs doivent se conformer aux règles de l'utilisateur, du lieu de travail et du gouvernement concernant l'utilisation d'équipements de protection individuelle (casques, ceintures et gants de sécurité, etc.).**
- **Placez la machine sur un sol plat ou dans une position sécurisée avant de relâcher les freins.**
- **N'abaissez la plateforme que lorsqu'il n'y a aucune personne ni aucun obstacle dans la zone située en dessous.**

- **Limitez la vitesse de déplacement en fonction de l'état du sol, de l'encombrement, des pentes, de la présence et de l'emplacement du personnel et de tout autre facteur susceptible de provoquer des collisions.**
- **N'utilisez pas la machine sur une grue ou un dispositif de déplacement aérien, sauf si la commande de la grue est verrouillée ou si des précautions ont été prises pour éviter toute collision potentielle.**

- **Ne placez pas vos mains et vos bras à un endroit où ils pourraient être écrasés ou coincés.**
- **Ne travaillez pas dans ou sous la plateforme ou près des bras de ciseaux lorsque le levier de sécurité n'est pas en place.**
- **Faites preuve de discernement et de planification lorsque vous utilisez le contrôleur au sol pour faire fonctionner la machine. Maintenez une distance appropriée entre l'opérateur, la machine et les objets fixes.**
- **N'utilisez jamais une machine de manière dangereuse ou pour le plaisir.**

RISQUES D'ÉCRASEMENT

Il y a un risque potentiel d'écrasement pendant le déplacement de la machine. Maintenez toujours les parties du corps et les vêtements à une distance sûre de la machine pendant son fonctionnement.

AVERTISSEMENT

RISQUES D'ÉCRASEMENT

- **Ne placez pas vos mains et vos bras à un endroit où ils pourraient être écrasés ou coincés.**
- **Ne travaillez pas dans ou sous la plateforme ou près des bras de ciseaux lorsque le levier de sécurité n'est pas en place.**
- **Faites preuve de discernement et de planification lorsque vous utilisez le contrôleur au sol pour faire fonctionner la machine. Maintenez une distance appropriée entre l'opérateur, la machine et les objets fixes.**

RISQUES D'EXPLOSION ET D'INCENDIE

RISQUE D'EXPLOSION ET D'INCENDIE

- **N'utilisez pas la machine ou ne chargez pas la batterie dans des atmosphères dangereuses ou potentiellement inflammables ou explosives.**
- **Pour les machines à moteur, n'ajoutez jamais de carburant lorsque le moteur est encore en marche, et n'ajoutez du carburant que lorsque l'endroit est bien ventilé et en l'absence de flamme, d'étincelle ou de tout autre danger susceptible de provoquer une explosion.**
- **Ne vaporisez jamais d'éther sur le moteur équipé d'une bougie de préchauffage.**

RISQUES LIÉS À UNE MACHINE ENDOMMAGÉE

AVIS

Pour éviter d'endommager la machine, respectez toutes les exigences d'utilisation et d'entretien de ce manuel et du manuel d'entretien.

AVERTISSEMENT

RISQUES LIÉS À UNE OPÉRATION DANGEREUSE

- **N'utilisez pas la machine si elle est endommagée ou si elle n'est pas en bon état de fonctionnement.**
- **Inspectez et testez minutieusement toutes les fonctions de la machine avant de l'utiliser. Marquez et arrêtez immédiatement les machines endommagées ou défectueuses.**
- **Assurez-vous que toutes les**

	opérations de maintenance ont été effectuées conformément à ce manuel et au *manuel d'entretien* correspondant. • **Assurez-vous que toutes les étiquettes sont en place et lisibles.** • **Assurez-vous que le *manuel d'utilisation* et le *manuel d'entretien* sont en bon état, faciles à lire et rangés dans le compartiment de rangement de la plateforme.**

RISQUES DE LÉSIONS CORPORELLES

Observez toujours toutes les exigences d'utilisation et d'entretien de ce manuel et du manuel d'entretien.

⚠ AVERTISSEMENT

RISQUES LIÉS À UNE OPÉRATION DANGEREUSE
N'utilisez pas la machine en cas de déversement / fuite d'huile. Les fuites d'huile des systèmes hydrauliques peuvent pénétrer et brûler la peau.

REMARQUE : l'opérateur doit effectuer l'entretien uniquement lors de l'inspection pré-opérationnelle. Pendant l'opération, maintenez les portes gauche et droite du châssis fermées et verrouillées. Seul un personnel de service qualifié peut ouvrir les portes gauche et droite pour réparer la machine.

RISQUES LIÉS AUX BATTERIES

⚠ AVERTISSEMENT

RISQUE D'INCENDIE ET D'EXPLOSION

- **Les batteries contiennent de l'acide sulfurique et génèrent des mélanges explosifs d'hydrogène et d'oxygène. Tenez à l'écart de la batterie tout dispositif susceptible de provoquer des étincelles ou des flammes (y compris les cigarettes / produits fumants) afin d'éviter toute explosion.**
- **Ne touchez pas les bornes de la batterie ou les pinces de câble avec des outils susceptibles de provoquer des étincelles.**

⚠ AVERTISSEMENT

RISQUES LIÉS À LA BATTERIE

Portez toujours des lunettes de protection ou des lunettes à coques et des vêtements de protection lorsque vous travaillez avec des batteries. Retirez toutes vos bagues, montres et autres accessoires.

⚠ AVERTISSEMENT

RISQUE DE BRÛLURE CHIMIQUE

Évitez de renverser ou de mettre en contact l'acide de la batterie avec une peau non protégée. Consultez immédiatement un médecin si l'acide de la batterie entre en contact avec la peau.

⚠ AVERTISSEMENT

RISQUES LIÉS À LA BATTERIE

- **Ne branchez le chargeur que sur une prise AC à trois fils mise à la terre. Assurez-vous que le chargeur est en bon état de fonctionnement avant le chargement.**
- **Utilisez uniquement le chargeur fourni avec la machine par le fabricant.**
- **Veillez à ce que l'endroit où la batterie est chargée soit bien ventilé et éloigné de la lumière du soleil, des flammes, des étincelles ou de tout autre danger susceptible de provoquer une explosion, et n'exposez pas la batterie à l'eau ou à la pluie.**
- **Seul le personnel dûment formé et autorisé par le lieu de travail est autorisé à retirer la batterie**

de la machine.

- Veillez à utiliser le nombre approprié de personnes et les méthodes de levage adéquates lors du remplacement de la batterie.
- Pendant le processus d'assemblage ou de désassemblage, n'utilisez jamais la batterie de manière forcée et ne laissez jamais la batterie tomber.
- Ne court-circuitez jamais directement les sorties de la batterie avec des cordons électriques.
- Si l'acide de la batterie s'écoule, utilisez du bicarbonate (bicarbonate de soude) mélangé à de l'eau pour neutraliser l'acide.
- Ne stockez jamais la batterie dans l'eau ou dans une atmosphère humide.
- Vérifiez quotidiennement que le câble de la batterie n'est pas endommagé et remplacez toute pièce endommagée avant d'utiliser la machine.

⚠ AVERTISSEMENT

RISQUES LIÉS À LA BATTERIE AU LITHIUM

- Utilisez uniquement le chargeur dédié pour charger la batterie.
- Ne laissez pas de lentilles, d'aiguilles ou d'autres objets pointus entrer en contact avec la batterie, sinon la membrane de la batterie sera facilement endommagée.
- Ne plongez pas la batterie dans la mer ou dans l'eau pendant une période prolongée.
- N'utilisez pas la machine lorsque la batterie se trouve à proximité d'une source de chaleur (feu, chauffage, etc.).
- N'utilisez pas la batterie avec les bornes positives ou négatives installées à l'envers.
- Ne connectez pas directement la batterie à une prise de courant.
- Ne jetez pas la batterie dans un feu ou un appareil de chauffage.

AVIS

Après avoir chargé la batterie, assurez-vous que :

- *les connexions des câbles de la batterie sont exemptes de corrosion.*
- *la fixation de la batterie et les connexions des câbles sont sécurisées.*

L'ajout d'une protection des bornes et de produits d'étanchéité anticorrosion contribuera à réduire la corrosion des bornes et des câbles de la batterie.

EXIGENCES EN MATIÈRE DE SOUDAGE ET DE POLISSAGE

Avant d'effectuer des opérations de soudage, de meulage et de polissage, assurez-vous de toujours lire et comprendre toutes les exigences d'utilisation et d'entretien de ce manuel et du *manuel d'entretien*.

⚠ AVERTISSEMENT

RISQUES LIÉS AU SOUDAGE

- Se conformer aux recommandations du fabricant du poste de soudure pour les procédures concernant l'utilisation correcte du poste de soudure.
- Les fils ou câbles de soudage ne peuvent être connectés qu'après avoir éteint le groupe électrogène.
- N'effectuez les opérations de soudage que lorsque le câble de soudage a été correctement connecté.
- N'utilisez pas la machine pour la mise à la terre pendant les opérations de soudage.
- À tout moment, assurez-vous que les outils électriques sont

	complètement rangés dans la plateforme de travail. Ne suspendez pas les outils électriques à la rambarde de la plateforme de travail ou à la zone de travail à l'extérieur de la plateforme de travail, et ne suspendez pas les outils électriques directement par le fil.

Avant d'effectuer des travaux de soudage, de meulage et de polissage, les soudeurs doivent demander l'autorisation du service responsable sur le lieu de travail.

APRÈS AVOIR UTILISÉ LA MACHINE

1. Choisissez un lieu de stationnement sûr, sur un sol solide et plat, et sans obstacle. Évitez les zones à forte circulation.
2. Abaissez la plateforme.
3. Poussez le bouton d'arrêt d'urgence du contrôleur au sol sur la position « OFF »
4. Mettez l'interrupteur à clé sur la position « OFF » et retirez la clé pour éviter toute utilisation non autorisée de la machine.
5. Bloquez les roues avec les cales de roue.
6. Chargez la batterie.

AVIS
Après avoir utilisé la machine, il convient d'appuyer sur l'interrupteur de déconnexion de la batterie pour éteindre la machine.

4 INSPECTION DU CHANTIER

⚠ AVERTISSEMENT

RISQUES LIÉS À UNE OPÉRATION DANGEREUSE

Veillez à respecter les instructions et les règles de sécurité figurant dans ce manuel. Le non-respect des instructions et des règles de sécurité de ce manuel peut entraîner la mort ou des blessures graves.

N'utilisez pas cette machine si vous n'avez pas appris et mis en pratique les règles de sécurité d'utilisation de la machine énoncées dans ce manuel.

- **Lisez et comprenez les règles de sécurité avant de passer à l'étape suivante.**
- **Évitez les situations dangereuses.**
- **Vérifiez toujours la machine avant de l'utiliser.**
- **Choisissez les machines et les équipements de protection individuelle (casque, ceinture et gants de sécurité, etc.) appropriés à la tâche.**
- **Effectuez toujours un test pré-opérationnel avant d'utiliser la machine.**
- **Inspectez le lieu de travail.**
- **Vérifiez les autocollants de sécurité / la plaque signalétique de la machine.**
- **N'utilisez la machine que conformément aux instructions de ce manuel et pour l'usage auquel elle est destinée.**

Lors de l'inspection du chantier, l'opérateur détermine si le chantier est adapté à une utilisation sûre de la machine. L'opérateur doit effectuer l'inspection du chantier avant de déplacer la machine sur le chantier.

La sécurité est la responsabilité de l'opérateur. Une partie de la sécurité consiste à effectuer une inspection approfondie du chantier. Les opérateurs doivent identifier et éviter les risques professionnels lors du déplacement, de l'installation et de l'utilisation de la machine.

Sauf autorisation de Sinoboom, ne faites jamais fonctionner la machine dans un site dangereux. Les éléments suivants présentent un danger sur le chantier :

- pentes escarpées ou grottes
- proéminences du sol, obstacles ou débris
- inclinaisons du sol
- surfaces instables ou ultra-lisse
- obstacles aériens et lignes à haute tension
- lieux dangereux
- surface du sol qui pourrait ne pas supporter la capacité de la machine et de sa charge
- rafales et vents forts
- interventions par du personnel non autorisé
- autres conditions dangereuses possibles

Cette page a été laissée vierge intentionnellement

5 INSPECTION PRÉ-OPÉRATIONNELLE

⚠ AVERTISSEMENT

RISQUES LIÉS À UNE OPÉRATION DANGEREUSE

Veillez à respecter les instructions et les règles de sécurité figurant dans ce manuel. Le non-respect des instructions et des règles de sécurité de ce manuel peut entraîner la mort ou des blessures graves.

N'utilisez pas cette machine si vous n'avez pas appris et mis en pratique les règles de sécurité d'utilisation de la machine énoncées dans ce manuel.

- **Lisez et comprenez les règles de sécurité avant de passer à l'étape suivante.**
- **Évitez les situations dangereuses.**
- **Vérifiez toujours la machine avant de l'utiliser.**
- **Choisissez les machines et les équipements de protection individuelle (casque, ceinture et gants de sécurité, etc.) appropriés à la tâche.**
- **Effectuez toujours un test pré-opérationnel avant d'utiliser la machine.**
- **Inspectez le lieu de travail.**
- **Vérifiez les autocollants de sécurité / les plaques signalétiques de la machine.**
- **N'utilisez la machine que conformément aux instructions de ce manuel et pour l'usage auquel elle est destinée.**

Avant d'utiliser la machine, veuillez d'abord comprendre les tâches à effectuer et prendre connaissance des points suivants :

1. Connaître chaque fonction de la machine et être capable de la faire fonctionner de manière adroite.
2. Seule la personne autorisée par la direction est habilitée à utiliser la machine.
3. Respectez les règles de sécurité de ce manuel, et comprenez et suivez entièrement les instructions d'utilisation de ce manuel pour utiliser la machine.
4. L'opérateur doit suivre une formation professionnelle basée sur ce manuel d'utilisation, et doit être certifié comme opérateur qualifié pour l'utilisation de cette machine.
5. Comprenez clairement toutes les plaques signalétiques, les avertissements et les étiquettes de sécurité sur la machine.
6. Avant chaque opération, examinez et vérifiez l'environnement opérationnel, et assurez-vous que l'équipement de protection de sécurité est correctement en place. L'équipement de sécurité peut varier en fonction de l'environnement opérationnel.
7. Avant d'utiliser la machine, assurez-vous que toutes les poignées de commande sont au point mort et que tous les interrupteurs sont en position OFF.

CONSEILS POUR EFFECTUER UNE INSPECTION PRÉ-OPÉRATIONNELLE

- L'opérateur est responsable de l'exécution de l'« inspection pré-opérationnelle » et de l'entretien de routine comme indiqué dans ce manuel.
- Avant chaque changement d'équipe, l'opérateur doit effectuer une inspection pré-opérationnelle afin de déterminer si la machine présente des problèmes évidents avant que l'opérateur n'effectue un test de fonctionnement pré-opérationnel.
- L'inspection pré-opérationnelle aide également l'opérateur à déterminer si la machine nécessite un entretien de routine.
- Voir la liste des composants de la machine à la section ***2 Composants de la machine*, *page 2-***

1. Vérifiez que la machine ne comporte pas de pièces modifiées, endommagées, desserrées ou manquantes.

- N'utilisez jamais une machine dont les pièces sont endommagées ou modifiées. Apposez des panneaux sur la machine et cessez de l'utiliser si vous découvrez des dommages ou des modifications.
- Seuls des techniciens de maintenance qualifiés peuvent réparer la machine conformément aux prescriptions du fabricant. Après tout entretien, l'opérateur doit effectuer une nouvelle inspection pré-opérationnelle avant de procéder à un test pré-opérationnel.
- Des techniciens d'entretien qualifiés doivent effectuer des inspections d'entretien régulières conformément aux exigences du *manuel d'entretien* du fabricant.

AVERTISSEMENT

RISQUE DE BASCULEMENT

Ne pas changer ou modifier la nacelle sans l'autorisation écrite préalable du fabricant. Si un dispositif supplémentaire est installé sur la plateforme ou le garde-corps pour placer des outils ou d'autres matériaux, cela augmentera le poids et la surface de la plateforme ou accroîtra la charge.

EFFECTUER UNE INSPECTION PRÉ-OPÉRATIONNELLE

Avant de démarrer la machine, vérifiez si elle répond aux exigences suivantes :

- Assurez-vous que le *manuel d'utilisation* et le *manuel d'entretien* sont en bon état, lisibles et rangés dans le compartiment de rangement de la plateforme.
- Assurez-vous que toutes les étiquettes sont lisibles et placées correctement.
- Vérifiez l'absence de fuites d'huile hydraulique. Vérifiez que le niveau d'huile est correct. Pour plus de détails, voir ***Inspecter le niveau d'huile hydraulique***, ***page 5-2.*** Ajoutez de l'huile si nécessaire.
- Vérifiez si le niveau de la batterie est inférieur à 70 %. Pour plus de détails, voir ***Inspecter le niveau de la batterie, page 5-3.*** Chargez la batterie si nécessaire.
- Vérifiez si le dispositif de protection utilisé est adapté au type de travail effectué et conforme aux normes techniques en vigueur.

INSPECTER LES PIÈCES

Avant chaque utilisation ou au changement d'équipe, vérifiez que la machine ne comporte pas de pièces endommagées, mal installées, desserrées ou manquantes et qu'elle n'a pas subi de modifications non autorisées :

- Composants électriques, fils, câbles et cordes de sécurité
- Groupe hydraulique, réservoir d'huile, tuyaux, raccords, vérins et collecteurs
- Batterie et câblage
- Moteurs d'entraînement
- Pneus et roues
- Bras de sécurité
- Interrupteurs de fin de course et avertisseur sonore
- Alarmes et LED
- Écrous, boulons et autres éléments de fixation
- Plateforme (y compris rails, plaque de plancher, verrou de sécurité, supports et porte d'entrée)
- Protection anti-nids-de-poule
- Axes et fixations du bras des ciseaux
- Leviers de commande
- Équipement de protection individuelle
- Équipement de contrôle d'urgence
- Instructions d'utilisation, étiquettes d'avertissement et de contrôle

AVIS

Si une pièce est endommagée, manquante ou mal installée, veuillez la remplacer immédiatement par une nouvelle et l'installer correctement ; si un élément de fixation est détaché ou desserré, veuillez le resserrer immédiatement.

INSPECTER L'ENSEMBLE DE LA MACHINE

Inspectez l'ensemble de la machine pour vérifier qu'elle n'est pas endommagée :

- Fissures dans un joint de soudure ou une pièce structurelle
- Bosses ou autres dommages
- Rouille, corrosion ou oxydation sévère
- Torsion incorrecte des câbles d'acier, des câbles électriques, des tuyaux à l'intérieur de la plateforme
- Pièces structurelles et composants clés manquants ou desserrés, y compris le positionnement et le serrage corrects des fixations et goupilles
- La capacité de la plateforme pliante à supporter le rail latéral de la plateforme et l'installation correcte de la goupille de sécurité avec câble métallique

INSPECTER LE NIVEAU D'HUILE HYDRAULIQUE

Il est important de veiller à ce que le niveau d'huile hydraulique soit approprié pour le bon fonctionnement de la machine. L'utilisation de la machine avec un niveau d'huile hydraulique incorrect peut endommager les composants hydrauliques. Une inspection quotidienne du niveau d'huile hydraulique vous aidera à déterminer si le système hydraulique présente un problème. Veillez à corriger le problème avant d'utiliser la machine.

Effectuez les procédures suivantes avec la plateforme rétractée :

1. Ouvrez la porte sur le côté droit du châssis.
2. Vérifiez la marque sur le côté du réservoir d'huile hydraulique.
3. Le niveau d'huile hydraulique doit apparaître entre les repères « max » et « min » dans le réservoir d'huile hydraulique.
4. Ajoutez de l'huile hydraulique si nécessaire. Ne remplissez jamais le réservoir de manière excessive.

Tableau 5-1

EXIGENCES DU CLIENT	TYPE D'HUILE HYDRAULIQUE
Région à température normale 0°C à 40°C (32°F à 104°F)	L-HM46
Région froide -25°C à 25°C (-13°F à 77°F)	L-HV32
Région à température élevée supérieure à 40°C (104°F)	L-HM68
Région extrêmement froide inférieure à -30°C (-22°F)	Des programmes spéciaux doivent être identifiés.

AVIS

Différents types d'huile hydraulique peuvent être ajoutés selon les besoins du client à la livraison, mais ils ne peuvent pas être mélangées.

INSPECTER LE NIVEAU DE LA BATTERIE

Utilisez l'affichage de la lecture de diagnostic sur la plateforme pour déterminer le niveau de la batterie.

Tableau 5-2

AFFICHAGE DE LA PUISSANCE DE LA PLATEFORME	RATIO DE PUISSANCE	DESCRIPTION
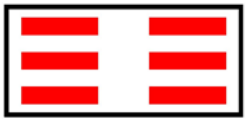	90-100%	La batterie a été entièrement chargée.
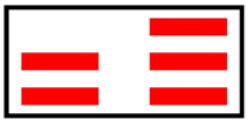	70%	La batterie est à 70 % de sa capacité.
	50%	La batterie est à 50 % de sa capacité.
	30%	La batterie est à 30 % de sa capacité.
	20%	Le niveau de la batterie est à 20 %, ce qui est faible. La batterie doit être rechargée.
	10%	Le niveau de la batterie est à 10 %, ce qui est très faible. La machine deviendra lente. La batterie doit être rechargée.

Cette page a été laissée vierge intentionnellement

6 TEST DE FONCTIONNEMENT PRÉ-OPÉRATIONNEL

⚠ AVERTISSEMENT

RISQUES LIÉS À UNE OPÉRATION DANGEREUSE

Veillez à respecter les instructions et les règles de sécurité figurant dans ce manuel. Le non-respect des instructions et des règles de sécurité de ce manuel peut entraîner la mort ou des blessures graves.

N'utilisez pas cette machine si vous n'avez pas appris et mis en pratique les règles de sécurité d'utilisation de la machine énoncées dans ce manuel.

- **Lisez et comprenez les règles de sécurité avant de passer à l'étape suivante.**
- **Évitez les situations dangereuses.**
- **Vérifiez toujours la machine avant de l'utiliser.**
- **Choisissez les machines et les équipements de protection individuelle (casque, ceinture et gants de sécurité, etc.) appropriés à la tâche.**
- **Effectuez toujours un test pré-opérationnel avant d'utiliser la machine.**
- **Inspectez le lieu de travail.**
- **Vérifiez les autocollants de sécurité / la plaque signalétique de la machine.**
- **N'utilisez la machine que conformément aux instructions de ce manuel et pour l'usage auquel elle est destinée.**

La réalisation d'un test de fonctionnement pré-opérationnel vous permet de découvrir les problèmes potentiels avant de commencer à utiliser la machine. L'opérateur doit tester toutes les fonctions de la machine conformément aux instructions de ce manuel.

N'utilisez pas une machine présentant des problèmes ou des dysfonctionnements. Apposez des panneaux sur la machine et ne l'utilisez pas si vous découvrez un quelconque problème. Seuls des techniciens de maintenance qualifiés peuvent réparer la machine conformément aux prescriptions du fabricant.

Après tout entretien, l'opérateur doit effectuer une nouvelle inspection pré-opérationnelle avant de procéder à un test pré-opérationnel.

PRÉPARER UN TEST DE FONCTIONNEMENT PRÉ-OPÉRATIONNEL

AVIS

Tous les tests de fonctionnement pré-opérationnels doivent être effectués dans la même période.

Avant de commencer un test de fonctionnement pré-opérationnel :

1. Choisissez une zone d'essai dont la surface est solide, plate et plane.
2. Assurez-vous que la zone de test ne présente pas d'obstacles.
3. Connectez la batterie à la machine si elle n'est pas déjà connectée.

TESTER LE CONTRÔLEUR AU SOL (CANPLUS / SYSTÈME DTC K300)

AVIS

Tester le contrôleur de sol en un seul cycle.

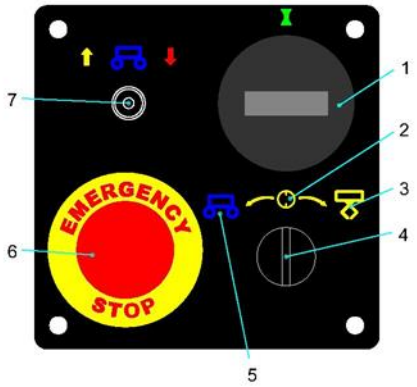

Figure 6-1

1. Compteur d'heures
2. Position OFF
3. Position Contrôle sur la plateforme
4. Interrupteur à clé
5. Position Contrôle au sol
6. Bouton d'arrêt d'urgence
7. Commutateur d'activation de levage / abaissement

TESTER LA FONCTION DU CONTRÔLEUR AU SOL

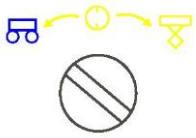

1. Tirez le bouton d'arrêt d'urgence du contrôleur au sol et du contrôleur sur la plateforme pour le mettre en position ON.
2. Tournez l'interrupteur à clé en position de contrôle au sol.
3. Assurez-vous que l'indicateur pertinent s'allume et n'affiche pas de message d'erreur.

TESTER LA FONCTION D'ARRÊT D'URGENCE

1. Mettez le bouton d'arrêt d'urgence au sol en position OFF en appuyant dessus. Assurez-vous que toutes les fonctions s'arrêtent.
2. Tirez sur le bouton d'arrêt d'urgence pour le mettre en position ON.

TESTER LES FONCTIONS DE LEVAGE ET D'ABAISSEMENT

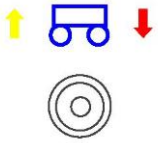

1. Tournez le commutateur d'activation de levage / abaissement vers le haut pour lancer la fonction de levage. Assurez-vous que la plateforme se lève.
2. Relâchez le commutateur d'activation de levage / abaissement. Assurez-vous que la plateforme arrête de se lever.
3. Tournez le commutateur d'activation de levage / abaissement vers le bas pour lancer la fonction d'abaissement. La plateforme doit s'abaisser et l'alarme doit retentir.

TESTER LE CONTRÔLEUR AU SOL (SINOBOOM / DTC SYSTEM-K500)

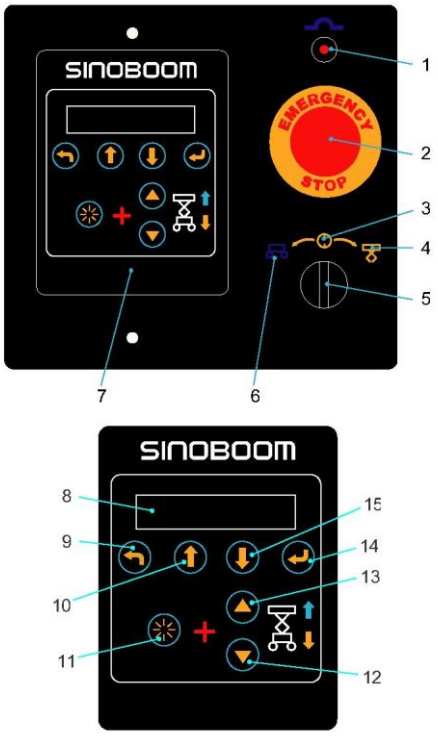

Figure 6-2 Contrôleur au sol（SINOBOOM /

DTC system-K500)

1. Fusible
2. Bouton d'arrêt d'urgence
3. Position Off
4. Position Contrôle sur la plateforme
5. Interrupteur à clé (interrupteur de sélection du contrôle au sol / sur la plateforme)
6. Position Contrôle au sol
7. Contrôleur
8. Écran d'affichage
9. Touche retour
10. Touche haut
11. Bouton d'activation
12. Bouton plateforme vers le bas
13. Bouton plateforme vers le haut
14. OK
15. Touche bas

⚠ AVERTISSEMENT

RISQUES LIÉS À UNE OPÉRATION DANGEREUSE

- **Sauf en cas d'urgence, n'opérez jamais à partir de la console de commande au sol s'il y a encore des personnes sur la plateforme.**
- **N'utilisez jamais la machine si un joystick de commande ou un interrupteur qui contrôle le mouvement de la plateforme ne revient pas en position OFF après avoir été relâché.**

Commutateur de sélection sol / plateforme

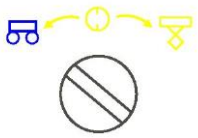

1. Tirez les boutons d'arrêt d'urgence des contrôleurs au sol et sur la plateforme pour les mettre en position ON.
2. Tournez l'interrupteur à clé en position de contrôle au sol.
3. Assurez-vous que le témoin lumineux correspondant s'allume et qu'aucun message d'erreur ne s'affiche.

Bouton d'arrêt d'urgence

1. Poussez le bouton d'arrêt d'urgence du contrôleur au sol sur la position OFF. Toutes les fonctions doivent être hors-service.
2. Tirez sur le bouton rouge d'arrêt d'urgence pour le mettre en position ON.

Bouton d'activation

1. Sans appuyer sur le bouton d'activation, appuyez directement sur le bouton de fonction. La fonction concernée ne doit pas fonctionner.
2. Appuyez simultanément sur le bouton d'activation et le bouton de fonction et maintenez-les enfoncés. La fonction concernée doit fonctionner.

Fonction de levage

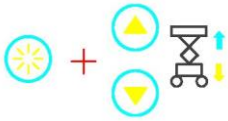

1. Maintenez simultanément enfoncés le bouton d'activation et le bouton de levage de la plateforme pour activer la fonction de levage, la plateforme doit monter.
2. Relâchez le bouton d'activation ou le bouton de levage de la plateforme, la plateforme doit cesser de monter.
3. Maintenez simultanément enfoncés le bouton d'activation et le bouton d'abaissement de la plateforme pour activer la fonction d'abaissement, la plateforme doit descendre et l'alarme doit retentir.

TESTER LE CONTRÔLEUR SUR LA PLATEFORME (DTC)

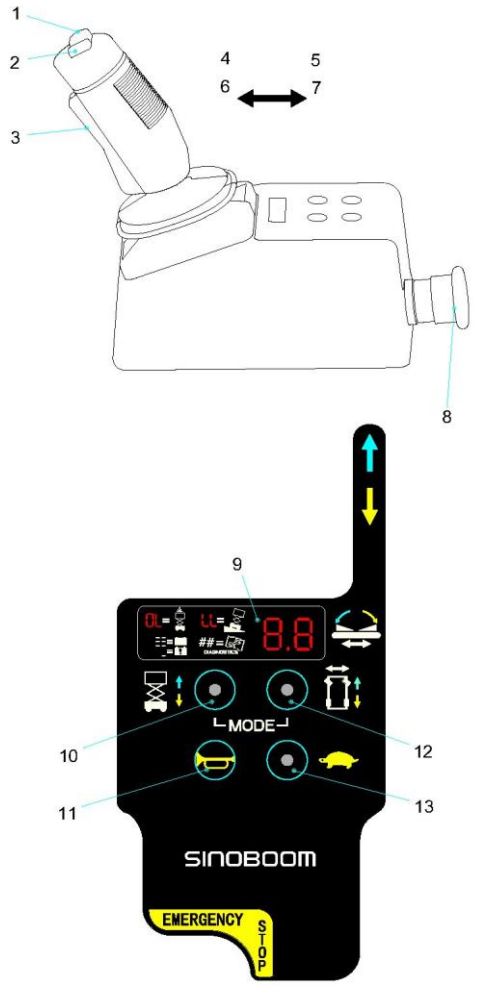

Figure 6-3 Contrôleur sur la plateforme (DTC)

1. Tourner à droite
2. Tourner à gauche
3. Commutateur d'activation
4. Plateforme vers le haut
5. Plateforme vers le bas
6. Avancer
7. Reculer
8. Bouton d'arrêt d'urgence
9. Écran d'affichage (pour afficher le niveau de la batterie et les codes de défaut)
10. Commutateur d'activation de la fonction de levage
11. Avertisseur
12. Commutateur d'activation de la fonction de conduite / direction
13. Commutateur de sélection de vitesse de conduite rapide / lente

Remarque : reportez-vous à la section ***Diagnostic des défauts*** du manuel d'entretien pour connaître les codes de défaut affichés à l'écran.

AVERTISSEMENT

RISQUES LIÉS À UNE OPÉRATION DANGEREUSE

- **Sauf en cas d'urgence, n'opérez jamais à partir de la console de commande au sol s'il y a encore des personnes sur la plateforme.**
- **N'utilisez jamais la machine si un joystick de commande ou un interrupteur qui contrôle le mouvement de la plateforme ne revient pas en position OFF après avoir été relâché.**
- **Ne retirez pas, ne modifiez pas ou ne désactivez pas la pédale de commande (si elle est équipée) en ajoutant des butées ou tout autre moyen pour éviter tout risque de blessure grave voire mortelle.**

Commutateur de sélection sol / plateforme

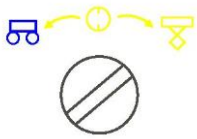

1. Tirez les boutons d'arrêt d'urgence des contrôleurs au sol et sur la plateforme pour les mettre en position ON.
2. Tournez l'interrupteur à clé du contrôleur au sol en position de contrôle sur la plateforme.

Bouton d'arrêt d'urgence

1. Poussez le bouton d'arrêt d'urgence des contrôleurs sur la plateforme ou au sol sur la position OFF. Toutes les fonctions doivent être hors-service.
2. Tirez le bouton d'arrêt d'urgence sur la plateforme et au sol pour le mettre en position ON.

Bouton d'avertisseur

Appuyez sur le bouton d'avertisseur. L'avertisseur doit retentir.

Bouton d'activation

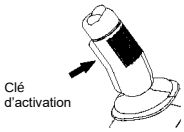

1. Appuyez sur n'importe quel bouton de validation de fonction.
2. Sans appuyer sur le bouton d'activation du joystick, faites pivoter directement le joystick vers l'avant ou l'arrière. Les fonctions de levage et de conduite ne doivent pas fonctionner.
3. Maintenez le bouton d'activation du joystick et faites pivoter le joystick vers l'avant ou l'arrière. La fonction correspondante devrait fonctionner.

Fonction de levage

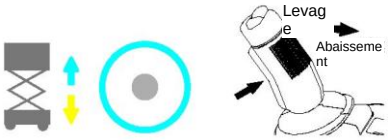

1. Appuyez sur le bouton d'activation de la fonction de levage. Le bouton doit s'allumer.
2. Maintenez le bouton d'activation sur la poignée de commande et poussez la poignée de commande vers l'avant pour activer la fonction de levage de la plateforme. La plateforme doit se lever et le dispositif de protection anti-nids-de-poule doit être déployé.
3. Relâchez la poignée de commande. La plateforme devrait cesser de se lever.
4. Maintenez le bouton d'activation de la poignée de commande et poussez la poignée de commande vers l'arrière pour activer la fonction d'abaissement de la plateforme. La plateforme devrait s'abaisser avec une alarme.

Remarque : La vitesse de levage / abaissement varie en fonction de l'inclinaison du joystick. Moins le joystick est incliné, plus la vitesse est lente.

Fonctions de conduite et de freinage

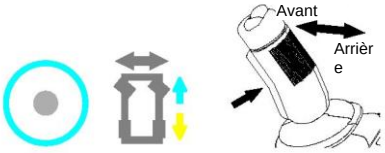

1. Appuyez sur le bouton de fonction conduite / direction. Le bouton doit s'allumer.
2. Maintenez le bouton de validation du joystick de commande et faites lentement avancer le joystick jusqu'à ce que la machine commence à se déplacer, puis ramenez le joystick en position centrale. La machine devrait avancer puis s'arrêter.
3. Maintenez le bouton de validation du joystick de commande et inclinez-le lentement vers l'arrière jusqu'à ce que la machine commence à se déplacer, puis remettez le joystick en position centrale. La machine devrait reculer puis s'arrêter.

Remarque : la vitesse d'entraînement varie en fonction de l'inclinaison du joystick. Plus l'inclinaison du joystick est faible, plus la vitesse est lente.

AVIS
Le frein doit être capable de retenir la machine sur n'importe quelle pente que la machine est capable de gravir.

Fonction de direction

1. Appuyez sur le bouton de fonction conduite / direction. Le bouton doit s'allumer.
2. Maintenez le bouton d'activation sur le joystick, et appuyez sur le côté gauche de l'interrupteur à bascule du pouce pour la fonction de direction et dévier lentement vers l'avant le joystick de commande, la machine devrait se diriger vers la gauche.
3. Maintenez le bouton d'activation sur le joystick, et

appuyez sur le côté droit de l'interrupteur à bascule du pouce pour la fonction de direction et dévier lentement vers l'avant le joystick de commande, la machine devrait se diriger vers la droite.

Remarque : La vitesse d'entraînement / direction varie en fonction de l'inclinaison du joystick. Plus l'inclinaison du joystick est faible, plus la vitesse est lente.

Bouton de sélection de vitesse de conduite rapide / lente

AVERTISSEMENT

RISQUES DE BASCULEMENT

Veillez à sélectionner le mode basse vitesse pour conduire lorsque la machine s'incline.

Lorsque l'alarme de basculement retentit, arrêtez toutes les opérations fonctionnelles, à l'exception de l'abaissement, et ne poursuivez pas le travail tant que le facteur à l'origine du basculement n'a pas été éliminé.

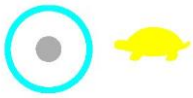

1. Une fois la machine rétractée, appuyez sur le bouton de sélection de vitesse élevée / faible, le bouton doit s'allumer et la machine doit rouler à basse vitesse.
2. Appuyez à nouveau sur le bouton, le témoin lumineux du bouton doit être éteint et la machine doit rouler à vitesse élevée.

TESTER LE CONTRÔLEUR SUR LA PLATEFORME (CANPLUS)

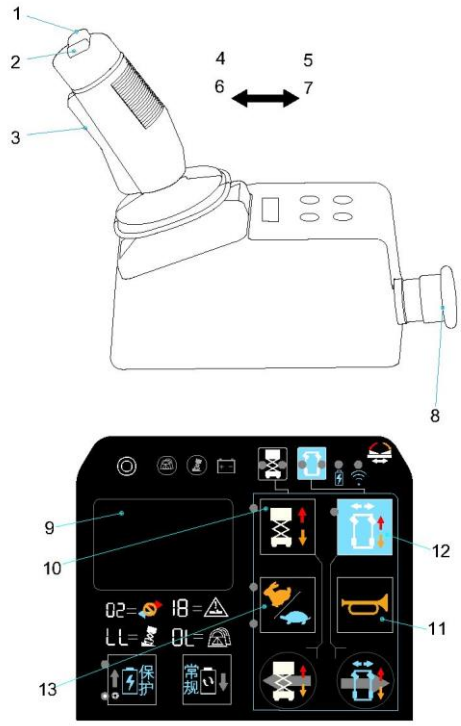

Figure 6-4 Contrôleur sur la plateforme (CANPLUS)

1. Tourner à droite
2. Tourner à gauche
3. Commutateur d'activation
4. Plateforme vers le haut
5. Plateforme vers le bas
6. Avancer
7. Reculer
8. Bouton d'arrêt d'urgence
9. Écran d'affichage
10. Commutateur d'activation de la fonction de levage
11. Avertisseur
12. Commutateur d'activation de la fonction de conduite / direction
13. Commutateur de sélection de vitesse de conduite rapide / lente

⚠ AVERTISSEMENT

RISQUES LIÉS À UNE OPÉRATION DANGEREUSE

- **Sauf en cas d'urgence, n'opérez jamais à partir de la console de commande au sol s'il y a encore des personnes sur la plateforme.**
- **N'utilisez jamais la machine si un joystick de commande ou un interrupteur qui contrôle le mouvement de la plateforme ne revient pas en position OFF après avoir été relâché.**
- **Ne retirez pas, ne modifiez pas ou ne désactivez pas la pédale de commande en ajoutant des butées ou tout autre moyen pour éviter tout risque de blessure grave voire mortelle.**

Commutateur de sélection sol / plateforme

1. Enfoncez les boutons d'arrêt d'urgence des contrôleurs au sol et sur la plateforme pour les mettre en position ON.
2. Tournez l'interrupteur à clé du contrôleur au sol en position de contrôle sur la plateforme.

Bouton d'arrêt d'urgence

1. Poussez le bouton d'arrêt d'urgence des contrôleurs sur la plateforme ou au sol sur la position OFF. Toutes les fonctions doivent être hors-service.
2. Tirez le bouton d'arrêt d'urgence sur la plateforme et au sol pour le mettre en position ON.

Bouton d'avertisseur

Appuyez sur le bouton d'avertisseur. L'avertisseur doit retentir.

Bouton d'activation

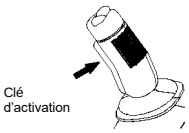

1. Appuyez sur n'importe quel bouton de validation de fonction.
2. Sans appuyer sur le bouton d'activation du joystick, faites pivoter directement le joystick vers l'avant ou l'arrière. Les fonctions de levage et de conduite ne doivent pas fonctionner.
3. Maintenez le bouton d'activation du joystick et faites pivoter le joystick vers l'avant ou l'arrière. La fonction correspondante devrait fonctionner.

Fonction de levage

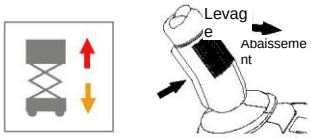

1. Appuyez sur le bouton d'activation de la fonction de levage. Le bouton doit s'allumer.
2. Maintenez le bouton d'activation sur la poignée de commande et poussez la poignée de commande vers l'avant pour activer la fonction de levage de la plateforme. La plateforme doit se lever et le dispositif de protection anti-nids-de-poule doit être déployé.
3. Relâchez la poignée de commande. La plateforme devrait cesser de se lever.
4. Maintenez le bouton d'activation de la poignée de commande et poussez la poignée de commande vers l'arrière pour activer la fonction d'abaissement de la plateforme. La plateforme devrait s'abaisser avec une alarme.

Remarque : La vitesse de levage / abaissement varie en fonction de l'inclinaison du joystick. Moins le joystick est incliné, plus la vitesse est lente.

Fonctions de conduite et de freinage

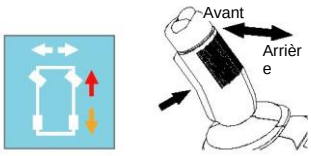

1. Appuyez sur le bouton de fonction conduite / direction. Le bouton doit s'allumer.
2. Maintenez le bouton de validation du joystick de commande et faites lentement avancer le joystick

jusqu'à ce que la machine commence à se déplacer, puis ramenez le joystick en position centrale. La machine devrait avancer puis s'arrêter.

3. Maintenez le bouton de validation du joystick de commande et inclinez-le lentement vers l'arrière jusqu'à ce que la machine commence à se déplacer, puis remettez le joystick en position centrale. La machine devrait reculer puis s'arrêter.

Remarque : la vitesse d'entraînement varie en fonction de l'inclinaison du joystick. Plus l'inclinaison du joystick est faible, plus la vitesse est lente.

AVIS

Le frein doit être capable de retenir la machine sur n'importe quelle pente que la machine est capable de gravir.

Fonction de direction

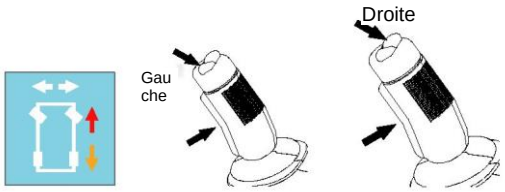

1. Appuyez sur le bouton de fonction conduite / direction. Le bouton doit s'allumer.
2. Maintenez le bouton d'activation sur le joystick, et appuyez sur le côté gauche de l'interrupteur à bascule du pouce pour la fonction de direction et dévier lentement vers l'avant le joystick de commande, la machine devrait se diriger vers la gauche.
3. Maintenez le bouton d'activation sur le joystick, et appuyez sur le côté droit de l'interrupteur à bascule du pouce pour la fonction de direction et dévier lentement vers l'avant le joystick de commande, la machine devrait se diriger vers la droite.

Remarque : La vitesse d'entraînement / direction varie en fonction de l'inclinaison du joystick. Plus l'inclinaison du joystick est faible, plus la vitesse est lente.

Bouton de sélection de vitesse de conduite rapide / lente

AVERTISSEMENT

RISQUES DE BASCULEMENT

Veillez à sélectionner le mode basse vitesse pour conduire lorsque la machine s'incline.

Lorsque l'alarme de basculement retentit, arrêtez toutes les opérations fonctionnelles, à l'exception de l'abaissement, et ne poursuivez pas le travail tant que le facteur à l'origine du basculement n'a pas été éliminé.

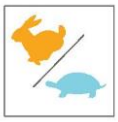

1. Une fois la machine rétractée, appuyez sur le bouton de sélection de vitesse élevée / faible, le bouton doit s'allumer et la machine doit rouler à basse vitesse.
2. Appuyez à nouveau sur le bouton, le témoin lumineux du bouton doit être éteint et la machine doit rouler à vitesse élevée.

TESTER LE CONTRÔLEUR SUR LA PLATEFORME (SINOBOOM)

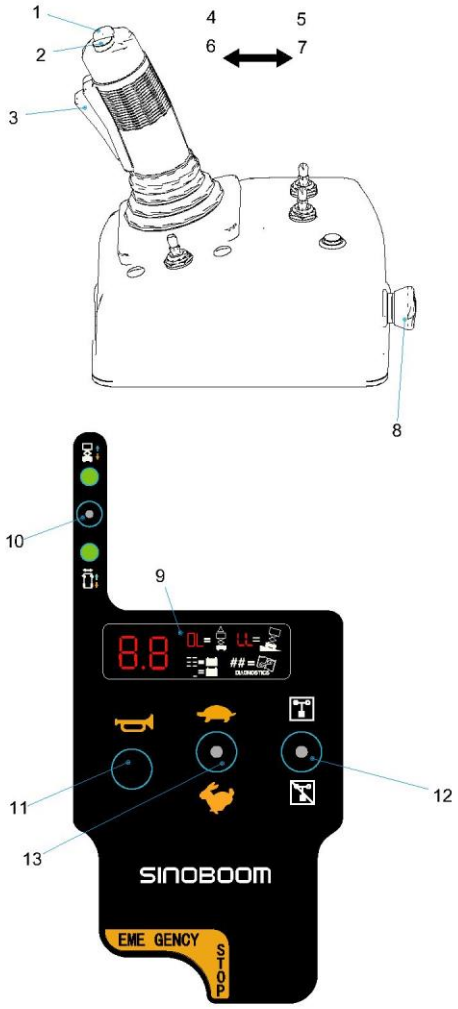

Figure 6-5 Contrôleur sur la plateforme (SINOBOOM)

1. Tourner à droite
2. Tourner à gauche
3. Commutateur d'activation
4. Plateforme vers le haut
5. Plateforme vers le bas
6. Avancer
7. Reculer
8. Bouton d'arrêt d'urgence
9. Écran d'affichage (pour afficher le niveau de la batterie et les codes de défaut)
10. Commutateur d'activation des fonctions de levage, de conduite et de direction
11. Avertisseur
12. Commutateur de sélection du mode intérieur / extérieur
13. Commutateur de sélection de vitesse de conduite rapide / lente

Remarque : Reportez-vous à la section ***Diagnostic des défauts*** du manuel d'entretien pour connaître les codes de défaut affichés à l'écran.

⚠ AVERTISSEMENT

RISQUES LIÉS À UNE OPÉRATION DANGEREUSE

- **Sauf en cas d'urgence, n'opérez jamais à partir de la console de commande au sol s'il y a encore des personnes sur la plateforme.**
- **N'utilisez jamais la machine si un joystick de commande ou un interrupteur qui contrôle le mouvement de la plateforme ne revient pas en position OFF après avoir été relâché.**
- **Ne retirez pas, ne modifiez pas ou ne désactivez pas la pédale de commande (si elle est équipée) en ajoutant des butées ou tout autre moyen pour éviter tout risque de blessure grave voire mortelle.**

Commutateur de sélection sol / plateforme

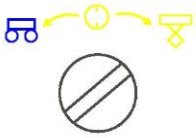

1. Enfoncez les boutons d'arrêt d'urgence des contrôleurs au sol et sur la plateforme pour les mettre en position ON.
2. Tournez l'interrupteur à clé du contrôleur au sol en position de contrôle sur la plateforme.

Bouton d'arrêt d'urgence

1. Poussez le bouton d'arrêt d'urgence des contrôleurs sur la plateforme ou au sol sur la position OFF. Toutes les fonctions doivent être hors-service.
2. Tirez le bouton d'arrêt d'urgence sur la plateforme et au sol pour le mettre en position ON.

Bouton d'avertisseur

Appuyez sur le bouton d'avertisseur. L'avertisseur doit retentir.

Bouton d'activation

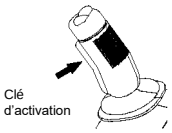

1. Appuyez sur n'importe quel bouton de validation de fonction.
2. Sans appuyer sur le bouton d'activation du joystick, faites pivoter directement le joystick vers l'avant ou l'arrière. Les fonctions de levage et de conduite ne doivent pas fonctionner.
3. Maintenez le bouton d'activation du joystick et faites pivoter le joystick vers l'avant ou l'arrière. La fonction correspondante devrait fonctionner.

Fonction de levage

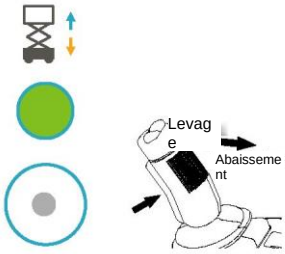

1. Appuyez sur le bouton d'activation de la fonction de levage. Le bouton doit s'allumer.
2. Maintenez le bouton d'activation sur la poignée de commande et poussez la poignée de commande vers l'avant pour activer la fonction de levage de la plateforme. La plateforme doit se lever et le dispositif de protection anti-nids-de-poule doit être déployé.
3. Relâchez la poignée de commande. La plateforme devrait cesser de se lever.
4. Maintenez le bouton d'activation de la poignée de commande et poussez la poignée de commande vers l'arrière pour activer la fonction d'abaissement de la plateforme. La plateforme devrait s'abaisser avec une alarme.

Remarque : La vitesse de levage / abaissement varie en fonction de l'inclinaison du joystick. Moins le joystick est incliné, plus la vitesse est lente.

Fonctions de conduite et de freinage

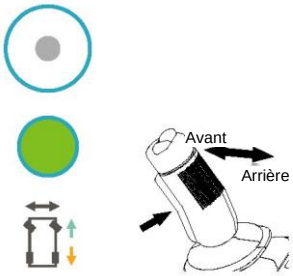

1. Appuyez sur le bouton de fonction conduite / direction. Le bouton doit s'allumer.
2. Maintenez le bouton de validation du joystick de commande et faites lentement avancer le joystick jusqu'à ce que la machine commence à se déplacer, puis ramenez le joystick en position centrale. La machine devrait avancer puis s'arrêter.
3. Maintenez le bouton de validation du joystick de commande et inclinez-le lentement vers l'arrière jusqu'à ce que la machine commence à se déplacer, puis remettez le joystick en position centrale. La machine devrait reculer puis s'arrêter.

Remarque : la vitesse d'entraînement varie en fonction de l'inclinaison du joystick. Plus l'inclinaison du joystick est faible, plus la vitesse est lente.

AVIS
Le frein doit être capable de retenir la machine sur n'importe quelle pente que la machine est capable de gravir.

Fonction de direction

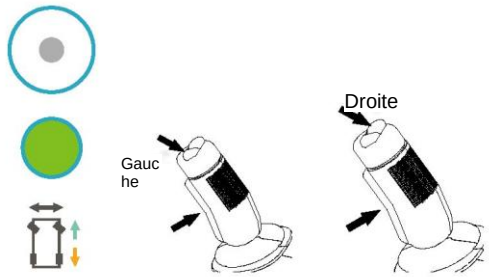

1. Appuyez sur le bouton de fonction conduite / direction. Le bouton doit s'allumer.
2. Maintenez le bouton d'activation sur le joystick, et appuyez sur le côté gauche de l'interrupteur à bascule du pouce pour la fonction de direction et dévier lentement vers l'avant le joystick de commande, la machine devrait se diriger vers la gauche.
3. Maintenez le bouton d'activation sur le joystick, et appuyez sur le côté droit de l'interrupteur à bascule du pouce pour la fonction de direction et dévier lentement vers l'avant le joystick de commande, la machine devrait se diriger vers la droite.

Remarque : La vitesse d'entraînement / direction varie en fonction de l'inclinaison du joystick. Plus l'inclinaison du joystick est faible, plus la vitesse est lente.

Commutateur de sélection de vitesse de conduite rapide / lente

RISQUES DE BASCULEMENT

Veillez à sélectionner le mode basse vitesse pour conduire lorsque la machine s'incline.

Lorsque l'alarme de basculement retentit, arrêtez toutes les opérations fonctionnelles, à l'exception de l'abaissement, et ne poursuivez pas le travail tant que le facteur à l'origine du basculement n'a pas été éliminé.

1. Une fois la machine rétractée, déplacez vers le haut le commutateur de sélection de la vitesse de conduite rapide / lente, la vitesse de conduite lente doit être sélectionnée.
2. Une fois la machine rétractée, déplacez vers le bas le commutateur de sélection de la vitesse de conduite rapide / lente, la vitesse de conduite élevée doit être sélectionnée.

Commutateur de sélection du mode intérieur / extérieur

1. Une fois la machine rétractée, déplacez vers le haut le commutateur de sélection du mode intérieur / extérieur, le mode extérieur doit être sélectionné.
2. Une fois la machine rétractée, déplacez vers le bas le commutateur de sélection du mode intérieur / extérieur, le mode intérieur doit être sélectionné.

TESTER LA VITESSE DE CONDUITE

Pour garantir le fonctionnement sûr de la machine, il est essentiel d'adopter une conduite à vitesse raisonnable. La fonction de conduite doit réagir rapidement et en douceur sous le contrôle de l'opérateur. La machine doit se déplacer dans toute sa plage de vitesse sans vibration, impact ou bruit anormal.

1. Tirez les boutons d'arrêt d'urgence des contrôleurs au sol et sur la plateforme en position ON.
2. Tournez l'interrupteur à clé du contrôleur au sol en position de contrôle sur la plateforme.

Test à faible vitesse :

3. —Système SINOBOOM : déplacez vers le haut le commutateur d'activation de la fonction de levage sur le contrôleur sur la plateforme, le voyant lumineux du commutateur doit être allumé.

   —Système DTC / système CANPLUS : Appuyez sur le bouton d'activation de la fonction de levage sur le contrôleur sur la

plateforme, le bouton doit s'allumer.

4. Maintenez le commutateur d'activation sur la poignée de commande et inclinez-la vers l'avant pour activer la fonction de levage de la plateforme et la faire monter en position d'opération.

5. —Système SINOBOOM : déplacez vers le bas le commutateur d'activation de la fonction de levage sur le contrôleur sur la plateforme, le voyant lumineux du commutateur doit être allumé. Maintenez le commutateur d'activation sur la poignée de commande et inclinez lentement vers l'avant jusqu'à la position maximale, la machine devrait rouler à 0,8km/h (0,5mph), ou 123 ~ 150s pour une distance de déplacement de 30m (98ft 5in).

   —Système DTC / système CANPLUS : Appuyez sur le bouton d'activation de la fonction de conduite / direction, et maintenez le commutateur d'activation sur la poignée de commande et déviez lentement vers l'avant jusqu'à la position de vitesse maximale, la machine devrait rouler à 0,8 km/h (0,5 mph), ou 123 ~ 150 s pour une distance de déplacement de 30 m (98 ft 5 in).

AVIS
Si la machine met moins de 123s pour parcourir 30m (98ft 5in), apposez un panneau et retirez-la du service.

Test à vitesse tortue :

6. —Système SINOBOOM : déplacez vers le haut le commutateur d'activation de la fonction de levage sur le contrôleur sur la plateforme, le voyant lumineux du commutateur doit être allumé. Maintenez le commutateur d'activation sur la poignée de commande et inclinez-la vers l'avant pour activer la fonction d'abaissement de la plateforme et la faire descendre en position hors service.

   Système DTC / système CANPLUS : Appuyez sur le bouton d'activation de la fonction de levage sur le contrôleur sur la plateforme. Maintenez le commutateur d'activation sur la poignée de commande et inclinez-la vers l'arrière pour activer la fonction d'abaissement de la plateforme et la faire descendre en position hors service.

7. —Système SINOBOOM：déplacez vers le bas le commutateur d'activation de la fonction de conduite / direction, le voyant lumineux doit être allumé. Puis déplacez vers le haut le commutateur de sélection de la vitesse de conduite rapide / lente, le mode de vitesse lente doit être activé.

Système DTC / système CANPLUS : appuyez sur le commutateur d'activation de la fonction de conduite / direction, puis sur le commutateur de sélection de vitesse élevée / lente, le témoin de vitesse lente doit s'allumer.

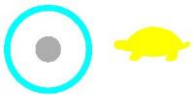

8. Maintenez le commutateur d'activation sur la poignée de commande et avancez lentement jusqu'à la position de vitesse maximale, la machine devrait rouler à 2km/h (1,24mph), ou 50~59s pour une distance de déplacement de 30m (98ft 5in).

AVIS
Si la machine met moins de 50s pour parcourir 30m (98ft 5in), apposez un panneau et retirez-la du service.

Test à vitesse élevée :

9. —Système Sinoboom : déplacez de nouveau vers le bas le commutateur de vitesse élevée / faible sur le contrôleur sur la plate-forme, le mode de vitesse élevée doit être activé.

   —Système DTC / système CANPLUS : appuyez à nouveau sur le commutateur de sélection de vitesse élevée / faible, le témoin de vitesse faible doit être éteint.

10. Maintenez le commutateur d'activation sur la poignée de commande et avancez lentement jusqu'à la position de vitesse maximale, la machine devrait rouler à 4 km/h (2,5 mph), ou 25 ~ 30 s pour une distance de déplacement de 30 m (98 ft 5 in).

AVIS
Si la machine met moins de 25s pour parcourir 30m (98ft 5in), apposez un panneau et retirez-la du service.

TESTER LA FONCTION D'ABAISSEMENT D'URGENCE

AVIS

Ce test est effectué lorsque la plateforme est vide.

1. Tirez le bouton d'arrêt d'urgence du contrôleur au sol et du contrôleur sur la plateforme pour le mettre en position ON.
2. Tournez l'interrupteur à clé du contrôleur au sol en position de contrôle au sol.
3. CANPLUS / DTC system-K300 : Déplacez le commutateur de levage / abaissement du sol vers le haut et élevez la plateforme à la position la plus haute.

   SINOBOOM / DTC system-K500 : Appuyez simultanément sur le commutateur d'activation et le commutateur de levage de la plateforme sur le contrôleur au sol et maintenez-les enfoncés pour élever la plateforme à la position la plus haute.
4. Tirez sur la poignée d'abaissement d'urgence située derrière le châssis.

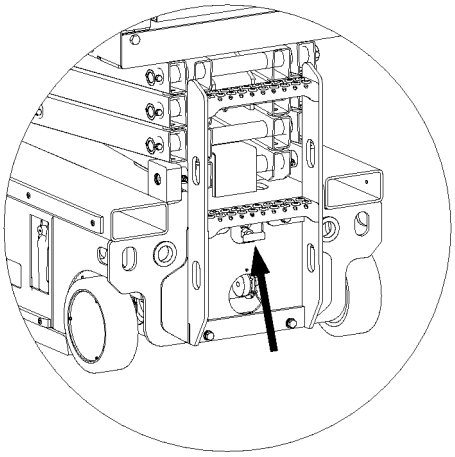

Figure 6-6

5. La plateforme doit descendre jusqu'à la position la plus basse.

TESTER LA FONCTION DE PROTECTION CONTRE L'INCLINAISON

⚠ AVERTISSEMENT

RISQUES LIÉS À UNE OPÉRATION DANGEREUSE

- **N'approchez pas votre main ou votre bras des endroits où ils pourraient être écrasés.**
- **Avant que le bras de sécurité ne soit correctement mis en place, ne travaillez pas sous la plateforme ou le bras de ciseaux.**

AVIS

Effectuez cette étape lorsque vous êtes debout au sol et que vous utilisez le contrôleur sur la plateforme. Ne vous tenez pas sur la plateforme pendant le test de cette fonction.

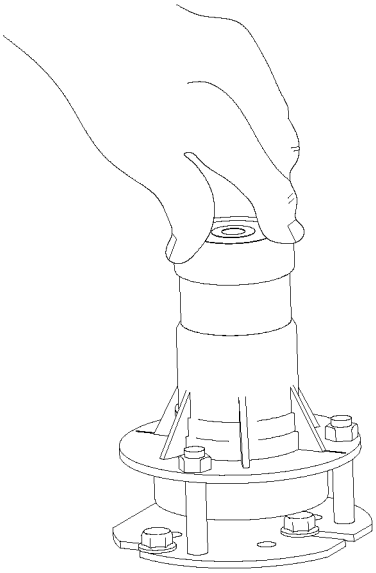

Figure 6-7

1. Relevez la plateforme à la hauteur qui permet au bras de sécurité de se mettre complètement en place.
2. Installez le bras de sécurité et abaissez correctement la plateforme pour vous assurer que le bras de sécurité s'appuie efficacement.
3. Faites basculer le commutateur de niveau pour

dépasser 1,5 degré dans le sens gauche-droite. Assurez-vous que la machine émet une alarme.

4. Faites basculer le commutateur de niveau pour dépasser 3 degrés dans le sens avant-arrière. Assurez-vous que la machine émet une alarme.
5. Abaissez complètement la plateforme.
6. Placez deux panneaux de bois sous les deux roues du côté gauche ou droit de la machine, puis faites rouler la machine sur les panneaux. Les panneaux de bois doivent mesurer (L × l × H) : 100 mm × 50 mm × 19 mm (4 in. × 2 in. × 0,75 in.).
7. Changez la fonction de marche de la machine en fonction de levage de la plateforme, puis poussez la poignée pour lever la plateforme d'environ 2 m (6,6 ft), l'alarme d'inclinaison retentit et l'écran affiche « LL », la machine ne peut pas être utilisée pour lever davantage ou conduire, mais l'abaissement est autorisé.
8. Abaissez complètement la plateforme. Remplacez la fonction de levage de la plateforme de la machine par une fonction de marche. Déplacez la machine vers le bas et retirez les panneaux de bois.
9. Placez deux panneaux de bois sous les deux roues du côté avant ou arrière de la machine, puis faites rouler la machine sur les panneaux. Les panneaux de bois doivent mesurer (L × l × H) : 100 mm × 50 mm × 58 mm (4 in. × 2 in. × 2,3 in.).
10. Changez la fonction de marche de la machine en fonction de levage de la plateforme, puis poussez la poignée pour lever la plateforme d'environ 2 m (6,6 ft), l'alarme d'inclinaison retentit et l'écran affiche « LL », la machine ne peut pas être utilisée pour lever davantage ou conduire, mais l'abaissement est autorisé.
11. Abaissez complètement la plateforme. Passez la fonction de levage de la plateforme de la machine à la fonction de conduite. Déplacez la machine vers le bas et retirez les panneaux de bois.

TESTER LA PROTECTION ANTI-NIDS-DE-POULE

1. Levez la plateforme jusqu'à ce que la plaque de pression des ciseaux ne touche plus la tige de support du dispositif de protection anti-nids-de-poule.
2. La plaque de protection anti-nids-de-poule doit se déployer automatiquement.
3. Poussez vigoureusement sur le côté gauche / droit de la plaque de protection anti-nids-de-poule. Assurez-vous que la plaque de protection anti-nids-de-poule ne puisse pas être retournée vers le haut.
4. Abaissez la plateforme. La plaque de protection anti-nids-de-poule doit se rétracter automatiquement.
5. Placez un bloc de bois sous la protection anti-nids-de-poule et relevez la plateforme. Le bloc de bois doit mesurer (L × l × H) : 100mm×50mm×50mm (4in×2in×2in).
6. Lorsque la plateforme se lève jusqu'à ce que la plaque de pression des ciseaux se détache de la tige de support du dispositif anti-nids-de-poule, les avertisseurs sonores des commandes au sol et sur la plateforme doivent retentir, et l'écran doit indiquer « 18 », les fonctions de levage et de conduite de la plateforme doivent être limitées, seule la fonction d'abaissement de la plateforme étant opérationnelle.
7. Abaissez complètement la plateforme et retirez le bloc de bois.

TESTER LE SYSTÈME DE PESAGE (EN OPTION)

Le système de pesage est une fonction en option, avant de le tester, assurez-vous que votre machine est équipée de cette fonction.

1. Placez la machine sur une surface plane, de niveau et solide, dégagée de tout obstacle, assurez-vous que chaque roulement et chaque rainure de glissement est bien lubrifié.
2. En opérant à partir des commandes au sol, levez la plateforme sans charge à deux reprises, assurez-vous qu'il n'y a pas de tremblement ou de dysfonctionnement évident.
3. Avec la plateforme soulevée d'environ 1 m, ajoutez progressivement des charges à la plateforme.
   - Lorsque le poids ne dépasse pas 240 kg (529 lb), assurez-vous que la plateforme est capable de se soulever jusqu'à la position la plus haute.
   - Lorsque la charge de la plateforme dépasse 288 kg (635 lb), le témoin de surcharge s'allume, une alarme retentit et l'utilisation de toutes les fonctions est restreinte. Une fois que vous aurez retiré le poids excédentaire, la plateforme de travail pourra à nouveau se déplacer.

AVIS

Lorsque l'huile hydraulique est à basse température, la viscosité augmente et a un effet évident sur l'essai de pression. Si la température à laquelle la nouvelle machine fonctionne diffère de celle du fabricant de plus de 10°C (50°F), ou si la température de l'huile hydraulique est inférieure à 15°C (59°F), et que l'alarme retentit lorsque la charge nominale n'est pas atteinte (l'affichage au sol ou sur la plateforme indique OL), veuillez recalibrer le capteur de poids.

AVIS

Seule une personne qualifiée et formée par Sinoboom est autorisée à étalonner le système de pesage.

ÉTALONNAGE DU POIDS (SYSTÈME DTC)

Remarque : cette section de l'étalonnage du poids s'applique uniquement au système DTC, pour l'étalonnage du poids des autres systèmes de contrôle, veuillez contacter le personnel de service de Sinoboom.

AVIS

Seule une personne qualifiée et formée par Sinoboom est autorisée à étalonner le système de pesage.

Étalonnage sans charge

1. Assurez-vous que la plateforme est sans charge.
2. Appuyez sur la touche Entrée du contrôleur de sol et maintenez-la enfoncée pendant 5 s, puis mettez le commutateur à clé en position de contrôle au sol.
3. L'écran au sol affiche « 1. Définir vitesse », par le biais de la touche haut/bas, sélectionnez « 3. Étalonnage ».
4. Appuyez sur la touche Entrée, l'écran au sol affiche « Exécuter étalonnage sans charge ? ». Appuyez sur la touche Entrée pendant 5 s pour lancer l'étalonnage automatique, ou appuyez sur la touche Échap pour abandonner l'étalonnage et revenir à la fenêtre d'étalonnage.
5. Une fois l'étalonnage effectué, l'affichage au sol indique les résultats de l'étalonnage (« Étalonnage sans charge terminé ! » ou « Échec du capteur d'angle ! »). Appuyez sur la touche Échap pour revenir à la fenêtre d'étalonnage.

Étalonnage à pleine charge

1. Placez une charge nominale sur la plateforme.
2. Appuyez sur la touche Entrée du contrôleur de sol et maintenez-la enfoncée pendant 5 s, puis mettez le commutateur à clé en position de contrôle au sol.
3. L'écran au sol affiche « 1. Définir vitesse », par le biais de la touche haut/bas, sélectionnez « 3. Étalonnage ».
4. Appuyez sur la touche Entrée, l'écran au sol affiche « Exécuter étalonnage sans charge ? ». À l'aide des touches haut/bas, sélectionnez « Exécuter étalonnage à pleine charge ? », puis appuyez sur la touche Entrée pendant 5 s pour lancer l'étalonnage automatique à pleine charge, ou appuyez sur la touche Échap pour abandonner l'étalonnage et revenir à la fenêtre d'étalonnage.
5. Une fois l'étalonnage effectué, l'affichage au sol indique les résultats de l'étalonnage (« Les capteurs ont été changés ! » ou « Défaut du capteur de pression ! » ou « Défaut du capteur d'angle ! »). Appuyez sur la touche Échap pour revenir à la fenêtre d'étalonnage.

Pour la description des touches du contrôleur au sol, veuillez vous reporter à la section *Contrôleur au sol* du *manuel d'utilisation* ou à la section *Test fonctionnel* du *manuel d'entretien*.

7 UTILISER LA MACHINE

⚠ AVERTISSEMENT

RISQUES LIÉS À UNE OPÉRATION DANGEREUSE

Veillez à respecter les instructions et les règles de sécurité figurant dans ce manuel. Le non-respect des instructions et des règles de sécurité de ce manuel peut entraîner la mort ou des blessures graves.

N'utilisez pas cette machine si vous n'avez pas appris et mis en pratique les règles de sécurité d'utilisation de la machine énoncées dans ce manuel.

- **Lisez et comprenez les règles de sécurité avant de passer à l'étape suivante.**
- **Évitez les situations dangereuses.**
- **Vérifiez toujours la machine avant de l'utiliser.**
- **Choisissez les machines et les équipements de protection individuelle (casque, ceinture et gants de sécurité, etc.) appropriés à la tâche.**
- **Effectuez toujours un test pré-opérationnel avant d'utiliser la machine.**
- **Inspectez le lieu de travail.**
- **Vérifiez les autocollants de sécurité / la plaque signalétique de la machine.**
- **N'utilisez la machine que conformément aux instructions de ce manuel et pour l'usage auquel elle est destinée.**

Cette section fournit des instructions spécifiques pour tous les aspects du fonctionnement de la machine. L'opérateur est responsable du respect de toutes les règles de sécurité et des instructions contenues dans ce manuel.

Utilisez cette machine pour transporter des personnes et des outils sur le lieu de travail. Il est dangereux d'utiliser cette machine à des fins autres que celles indiquées dans ce manuel.

Seul le personnel formé et autorisé peut utiliser la machine. Si plusieurs opérateurs utilisent la même machine à différents moments au sein de la même équipe, ils doivent tous être des opérateurs qualifiés et suivre toutes les règles de sécurité et les instructions de ce ***manuel d'utilisation***.

Chaque nouvel opérateur doit effectuer l'inspection pré-opérationnelle, le test de fonctionnement pré-opérationnel et les vérifications sur le lieu de travail avant d'utiliser la machine.

ARRÊT D'URGENCE

1. Enfoncez les boutons d'arrêt d'urgence du contrôleur de la plateforme et du contrôleur au sol en position OFF. Toutes les fonctions seront désactivées.
2. Tirez sur le levier du module de la fiche d'alimentation sur la porte gauche du châssis, toutes les fonctions seront désactivées.

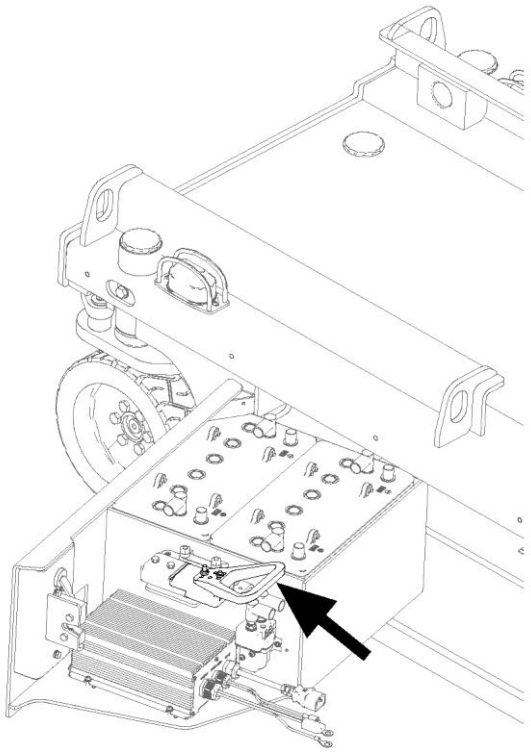

Figure 7-1

3. Pour reprendre le fonctionnement de n'importe quelle fonction, remettez les positions du bouton d'arrêt d'urgence et de l'interrupteur de mise hors

tension dans leur état d'origine.

AVIS

Si le contrôleur de plateforme affiche le chiffre « 02 », appuyez immédiatement sur le bouton d'arrêt d'urgence.

UTILISER LA FONCTION D'ABAISSEMENT D'URGENCE

Tirez la poignée d'abaissement d'urgence pour activer la fonction d'arrêt d'urgence de la machine.

Voir ***Tester la fonction d'abaissement d'urgence, page 6-12*** pour la position de la poignée d'abaissement d'urgence.

REMORQUAGE / TRACTION D'URGENCE

⚠ AVERTISSEMENT

RISQUES LIÉS À UNE OPÉRATION DANGEREUSE

- **Sauf en cas d'urgence, de dysfonctionnement de la machine, de perte de puissance ou de chargement / déchargement, il est strictement interdit de remorquer ou de tracter la machine.**
- **Lors du remorquage / de la traction de la machine, aucune personne ne doit se trouver dans la plateforme.**
- **Avant de remorquer / tracter la machine, assurez-vous que la machine est en position rétractée, avec le plateau d'extension rétracté et verrouillé et la plateforme libre de tout outil ou objet.**
- **Ne pas remorquer / tracter la machine avec les moyeux d'entraînement engagés.**
- **La machine doit se trouver sur une surface plane ou être sécurisée avant de relâcher le frein.**
- **Le remorquage / la traction de la machine doit respecter les lois locales et le code de la route.**

La machine doit être remorquée / tractée en cas d'urgence, de dysfonctionnement de la machine ou de perte de puissance. Il existe deux méthodes pour desserrer le frein :

Méthode 1 :

1. Empêchez les roues de rouler.
2. Veillez à ce que la voie de déplacement soit dégagée de tout obstacle.
3. Localisez le frein sur le moteur d'entraînement.

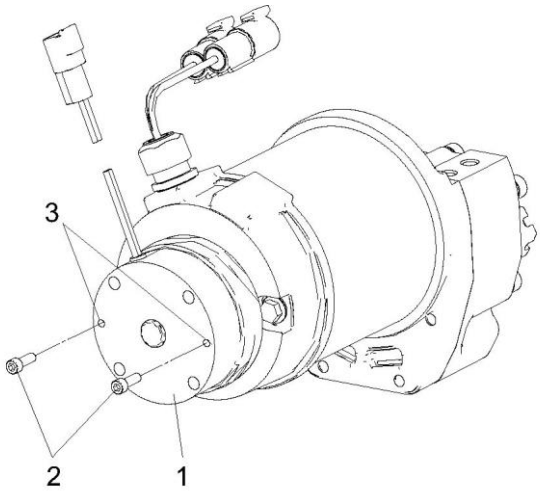

Figure 7-2 Moteur d'entraînement

Tableau 7-1

N°	NOM	DESCRIPTION
1	Frein	\
2	Vis spéciale	M4×35-A2-70 GB/T 70.1
3	Trou de désengagement	\

4. Insérez la vis spéciale dans les 2 trous de désengagement du frein.
5. Serrez la vis spéciale, le frein du moteur d'entraînement se désengagera.
6. Répétez les procédures ci-dessus sur l'autre moteur d'entraînement. Une fois les deux freins désengagés, la machine peut être déplacée par la force humaine.
7. Une fois le remorquage terminé, calez les roues et retirez la vis spéciale du trou de désengagement.

8. Remettez la vis spéciale dans sa position initiale.
9. Retirez les cales si nécessaire.

Méthode 2 :

1. Empêchez les roues de rouler.
2. Veillez à ce que la voie de déplacement soit dégagée de tout obstacle.
3. Tournez l'interrupteur à clé pour les commandes au sol.
4. Tirez sur le bouton d'arrêt d'urgence du contrôleur sur la plateforme pour le mettre en position ON.
5. Tirez sur le bouton d'arrêt d'urgence du contrôleur au sol pour le mettre en position ON, et pendant ce temps, maintenez la touche Entrée pendant 5s, l'écran de réglage s'affichera à l'écran.
6. Appuyez sur la touche Page suivante jusqu'à ce que l'écran affiche « Machine Mode », puis appuyez sur le bouton Entrée.
7. Appuyez sur la touche Page suivante jusqu'à ce que l'écran affiche « Break Release », puis maintenez la touche Entrée pendant 5s.
8. L'avertisseur doit retentir, tandis que le buzzer doit émettre un son continu, le frein est relâché avec succès.
9. La machine peut alors être déplacée par la force humaine.
10. Une fois le remorquage terminé, remettez la machine sous tension, le frein peut fonctionner correctement.
11. Retirez les cales si nécessaire.

AVIS

La vitesse de remorquage autorisée est de 3 km/h (1,9 mph).

OPÉRATION DEPUIS LE SOL

AVERTISSEMENT

RISQUES LIÉS À UNE OPÉRATION DANGEREUSE

- **Sauf en cas d'urgence, n'utilisez pas le contrôleur au sol lorsqu'il y a du personnel sur la plateforme.**
- **N'utilisez pas la machine si une poignée de commande ou un interrupteur ne revient pas en position d'arrêt après avoir été relâché.**

Avant l'opération :

1. Placez le commutateur de sélection Sol / Plateforme du contrôleur au sol sur Sol.
2. Tirez sur le bouton rouge d'arrêt d'urgence des deux contrôleurs au sol pour le mettre en position ON.
3. Assurez-vous que la batterie est correctement connectée.

Pour lever / abaisser la plateforme :

SINOBOOM / DTC system-K500 : Maintenez simultanément enfoncés le bouton d'activation et le bouton de levage / abaissement de la plateforme pour lever / abaisser la plateforme.

CANPLUS/DTC system-K300 : déplacez vers le haut / bas le commutateur d'activation de la fonction de levage pour lever / abaisser la plateforme.

Pour conduire :

La fonction de conduite ne peut pas être utilisée à partir du contrôleur au sol.

Pour diriger :

La fonction de direction ne peut pas être utilisée à partir du contrôleur au sol.

OPÉRATION DEPUIS LA PLATEFORME

AVERTISSEMENT

RISQUES LIÉS À UNE OPÉRATION DANGEREUSE

- **Sauf en cas d'urgence, n'utilisez pas le contrôleur au sol lorsqu'il y a du personnel sur la plateforme.**
- **N'utilisez pas la machine si une poignée de commande ou un interrupteur ne revient pas en position d'arrêt après avoir été relâché.**

Système de commande SINOBOOM

Avant d'utiliser la machine :

1. Tournez l'interrupteur à clé du contrôleur au sol en position de contrôle sur la plateforme.
2. Tirez les boutons d'arrêt d'urgence des contrôleurs au sol et sur la plateforme en position ON.
3. Assurez-vous que la batterie est correctement connectée.

Lever / abaisser la plateforme :

Déplacez vers le haut le commutateur d'activation de la fonction de levage, maintenez le commutateur d'activation sur la poignée de commande et poussez en avant / en arrière pour lever / abaisser la plateforme.

Pour conduire :

1. Déplacez vers le bas le commutateur d'activation de la fonction de conduite / direction, maintenez le commutateur d'activation sur le joystick de commande et poussez le joystick de commande vers l'avant / vers l'arrière pour conduire vers l'avant / vers l'arrière.
2. Accélérer : inclinez lentement le joystick.
3. Ralentir : déplacez lentement le joystick vers le centre.
4. Arrêt : ramenez le joystick au point mort ou relâchez le commutateur d'activation.

Lorsque la plateforme est levée, la vitesse de conduite est limitée.

L'état de la batterie affectera les performances de la machine. Lorsque l'écran de la plateforme indique un niveau de batterie faible, les vitesses de conduite et de levage de la machine ralentissent.

Pour diriger :

Déplacez vers le bas le commutateur d'activation de la fonction de conduite / direction, maintenez le commutateur d'activation sur le joystick de commande, et appuyez et maintenez sur le côté gauche / droit de l'interrupteur à bascule de direction pour diriger à gauche / droite.

Pour changer de vitesse :

⚠ AVERTISSEMENT

RISQUE DE BASCULEMENT

Lorsque la machine s'incline, veuillez conduire à faible vitesse.

Lorsque l'alarme d'inclinaison retentit, toute opération de la machine est interdite, sauf l'abaissement, et ce n'est que lorsque les facteurs à l'origine de l'inclinaison sont éliminés que la machine peut continuer à fonctionner.

1. Lorsque la machine est en position rétractée, deux modes de vitesse (vitesse élevée / faible) peuvent être sélectionnés.
2. Déplacez le commutateur de sélection de vitesse de conduite rapide / lente pour sélectionner la vitesse souhaitée. Déplacez vers le haut le commutateur de sélection de vitesse élevée / faible, le mode de vitesse faible sera actif ; déplacez vers le bas le commutateur de sélection de vitesse élevée / faible, le mode de vitesse élevée sera actif.

Lorsque la machine est en position de fonctionnement, seule la vitesse de travail est disponible pour la sélection. Le mode à vitesse élevée ne peut pas être sélectionné en déplaçant le commutateur de sélection de vitesse de conduite élevée / faible.

Mode intérieur / extérieur :

1. Une fois la machine rétractée, déplacez vers le haut le commutateur de sélection de la vitesse de conduite rapide / lente, le mode extérieur sera activé.
2. Une fois la machine rétractée, déplacez vers le bas le commutateur de sélection de la vitesse de conduite rapide / lente, le mode intérieur sera activé.

Système de commande DTC/CANPLUS

Avant d'utiliser la machine :

1. Tournez l'interrupteur à clé du contrôleur au sol en position de contrôle sur la plateforme.
2. Tirez les boutons d'arrêt d'urgence des contrôleurs au sol et sur la plateforme en position ON.
3. Assurez-vous que la batterie est correctement connectée.

Lever / abaisser la plateforme :

Appuyez sur le commutateur d'activation de la fonction

de levage, maintenez le commutateur d'activation sur le joystick de commande et poussez le joystick de commande en avant / en arrière pour lever / abaisser la plateforme.

Pour conduire :

1. Appuyez sur le commutateur d'activation de la fonction de conduite / direction, maintenez le commutateur d'activation sur le joystick de commande et poussez lentement le joystick de commande vers l'avant / vers l'arrière pour conduire en avant / en arrière.
2. Accélérer : inclinez lentement le joystick.
3. Ralentir : déplacez lentement le joystick vers le centre.
4. Arrêt : ramenez le joystick au point mort ou relâchez le commutateur d'activation.

Lorsque la plateforme est levée, la vitesse de conduite est limitée.

L'état de la batterie affectera les performances de la machine. Lorsque l'écran de la plateforme indique un niveau de batterie faible, les vitesses de conduite et de levage de la machine ralentissent.

Pour diriger :

Appuyez sur le commutateur d'activation de la fonction de conduite / direction, maintenez le commutateur d'activation sur le joystick de commande, poussez lentement vers l'avant le joystick de commande et appuyez et maintenez sur le côté gauche / droit de l'interrupteur à bascule de direction pour diriger à gauche / droite.

Pour changer de vitesse :

⚠ AVERTISSEMENT

RISQUE DE BASCULEMENT

Lorsque la machine s'incline, veuillez conduire à faible vitesse.

Lorsque l'alarme d'inclinaison retentit, toute opération de la machine est interdite, sauf l'abaissement, et ce n'est que lorsque les facteurs à l'origine de l'inclinaison sont éliminés que la machine peut continuer à fonctionner.

1. Lorsque la machine est en position rétractée, deux modes de vitesse (vitesse élevée / faible) peuvent être sélectionnés.
2. Déplacez le commutateur de sélection de vitesse de conduite rapide / lente pour sélectionner la vitesse souhaitée. Le témoin de vitesse de conduite faible allumé indique que le mode de vitesse faible est activé, le témoin de vitesse de conduite faible éteint indique que le mode de vitesse élevée est activé.

Lorsque la machine est en position de fonctionnement, seule la vitesse de travail est disponible pour la sélection. Le mode à vitesse élevée ne peut pas être sélectionné en déplaçant le commutateur de sélection de vitesse de conduite élevée / faible.

UTILISATION AVEC LE CONTRÔLEUR DE PLATEFORME AU SOL

Avant d'utiliser la machine avec le contrôleur de plateforme au sol :

1. Maintenez une distance de sécurité entre l'opérateur, la machine et la plateforme fixe.
2. Faites attention au sens de déplacement de la machine lorsque vous utilisez le contrôleur.

EXTENSION / RÉTRACTION DE LA PLATEFORME

⚠ AVERTISSEMENT

RISQUES LIÉS À UNE OPÉRATION DANGEREUSE

- **Lorsque la plateforme est en extension, ne vous tenez pas sur l'extension de la plateforme. L'extension de plateforme peut être fixée sur trois emplacements, ne pas opérer sur l'extension de plateforme si elle n'a pas été fixée.**

1. Appuyez sur la pédale, saisissez le rail de la plateforme d'extension et poussez pour étendre la plateforme.
2. Appuyez sur la pédale, saisissez le rail de la plateforme d'extension et tirez pour rétracter la plateforme.
3. Relâchez la pédale, insérez l'extrémité de la plateforme d'extension dans la fente pour fixer la plateforme d'extension.

PLIAGE / DÉPLIAGE DES RAILS

AVERTISSEMENT

RISQUES LIÉS À UNE OPÉRATION DANGEREUSE

- **Ne pliez pas les rails pendant que la machine est en marche.**
- **Ne pliez / dépliez les rails que lorsque la machine est rangée et la plateforme d'extension entièrement rétractée.**

AVERTISSEMENT

RISQUE D'ÉCRASEMENT

- **Ne laissez pas les mains ou les bras s'approcher de tout endroit pouvant présenter des risques d'écrasement.**

Les rails de la plateforme peuvent être repliés pour faciliter le transport. Le système de pliage des rails se compose des rails rabattables de la plateforme d'extension et des rails rabattables de la plateforme fixe.

Pour replier les rails :

1. Retirez le boîtier de commande de la plateforme et son support.
2. Retirez les deux goupilles de sécurité du câble métallique à l'extrémité avant de la plateforme d'extension. Repliez le rail d'extrémité avant de la plateforme d'extension. Ne mettez pas vos mains dans les endroits qui peuvent présenter des risques de pincement.
3. Repliez les rails des deux côtés. Ne mettez pas vos mains dans les endroits qui peuvent présenter des risques de pincement.
4. Retirez les deux goupilles de sécurité du câble métallique à l'extrémité arrière de la plateforme fixe.
5. Ouvrez prudemment la porte et mettez-vous sur l'échelle ou sur le sol.
6. Repliez la porte et les rails latéraux de la porte d'entrée en une seule pièce. Ne mettez pas vos mains dans les endroits qui peuvent présenter des risques de pincement.
7. Repliez les rails latéraux. Ne mettez pas vos mains dans les endroits qui peuvent présenter des risques de pincement.

Pour déplier les rails :

Pour déplier les rails, procédez dans l'ordre inverse de celui indiqué ci-dessus. Assurez-vous que les goupilles de sécurité du câble métallique sont bien fixées après avoir déplié les rails.

CONDUIRE SUR UNE PENTE

Avant de conduire sur une pente :

1. Déterminez la capacité de montée de la machine, qui est de 25 % ou de 14 degrés.
2. Assurez-vous que la plateforme est entièrement pliée.
3. Assurez-vous que la pente où vous envisagez de conduire est inférieure à l'angle de la capacité de montée de la machine.

AVIS

La capacité de franchissement correspond au pourcentage maximal admissible de la pente lorsque la machine est sur un sol solide avec une traction suffisante et que la plateforme ne transporte qu'une seule personne. Plus le poids de la plateforme de la machine augmente, plus la capacité de franchissement de la machine diminue.

Pour déterminer la pente :

1. Utilisez une règle de menuisier, une planche droite (d'une longueur supérieure à 1 m [3,3 ft]) et un mètre à ruban.

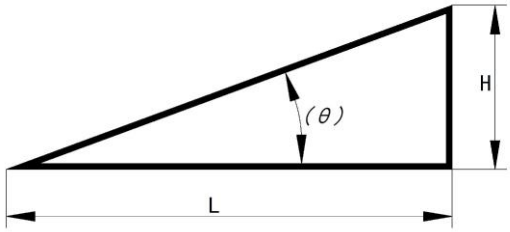

Figure 7-3

2. Mesurez la hauteur et la longueur / distance de la pente.
3. La mesure de la pente est constituée des chiffres de la hauteur et de la longueur / distance x 100 %.

AVIS

Pour éviter que la roue ne se balance, il ne faut pas conduire la machine pendant plus de 2 minutes sur des pentes avec la capacité de montée maximale autorisée, et s'assurer que la température de la coque du moteur ne dépasse pas 70 °C.

RECHARGER LA BATTERIE

Il existe 3 types de batteries : les batteries au-acide plomb, les batteries au plomb-acide sans entretien et les batteries au lithium. Les batteries au lithium et au plomb-acide sans entretien ne nécessitent aucun entretien.

AVERTISSEMENT

RISQUES LIÉS À UNE OPÉRATION DANGEREUSE

- **Veillez à lire et à suivre les recommandations du fabricant concernant l'utilisation et l'entretien de la batterie.**
- **La batterie contient de l'acide sulfurique et peut générer un mélange explosif d'hydrogène et d'oxygène. Gardez la batterie loin des étincelles, du feu (y compris la cigarette et la fumée) pour éviter toute explosion.**
- **Ne chargez pas la batterie en plein soleil.**
- **Chargez la batterie dans un endroit bien ventilé.**
- **N'exposez pas la batterie en charge à l'eau ou à la pluie.**
- **Chargez la batterie à la tension appropriée, comme indiqué sur l'autocollant.**
- **Si la batterie est surmontée d'un couvercle ou d'autres objets, retirez-les avant de la charger afin que le gaz inflammable produit pendant la charge puisse être entièrement dispersé. Ne fermez le couvercle que 30 minutes après la fin de la charge. Le site de charge doit être bien ventilé et si la charge se fait à l'intérieur, un ventilateur peut être utilisé pour une meilleure ventilation.**

AVERTISSEMENT

RISQUES LIÉS À UNE BATTERIE ENDOMMAGÉE

- **N'utilisez que le chargeur fourni par le fabricant, et ne le branchez que sur une prise de courant triphasée mise à la terre.**
- **N'inversez pas le positif et le négatif de la batterie.**
- **Rechargez dès que possible une fois que la batterie est épuisée.**
- **Ne déchargez pas la batterie à plus de 80 % de sa capacité standard, car un déchargement excessif fréquent de la batterie réduira sa durée de vie.**
- **La batterie doit être chargée complètement, car une charge intermittente l'endommagera.**

AVERTISSEMENT

RISQUE D'ÉLECTROCUTION

- **Tout contact avec un circuit sous tension peut entraîner des blessures graves, voire mortelles. Veillez à porter des lunettes, des gants et des vêtements de protection.**
- **Retirez toutes vos bagues, montres et autres bijoux.**

AVIS

- *La machine est livrée avec un niveau de batterie inférieur à 80 %, il est donc recommandé de charger complètement la batterie après réception de la livraison.*
- *Le courant de charge ne doit pas dépasser le courant de charge maximal autorisé.*
- *La tension de charge ne doit pas dépasser la tension maximale admissible indiquée sur la batterie.*
- *La plage de température de charge est de -10°C à 45°C. Si un système de chauffage de la charge est disponible, la plage de température est de -20°C à 45°C.*

Charge de la batterie plomb-acide nécessitant un entretien

1. Débranchez les câbles reliant la batterie à la machine.
2. Retirez le bouchon d'évent de la batterie au plomb.
3. Mesurez la gravité de l'électrolyte, si elle est inférieure à 1,13, cela indique que la batterie a été surdéchargée (plus de 80 %). Sachez qu'une surdécharge excessive répétée peut réduire la durée de vie de la batterie.
4. Mesurez la température de l'électrolyte, si elle est supérieure à 45° C, laissez la batterie refroidir avant de passer à l'étape suivante.
5. Installez le bouchon d'évent.
6. Si l'appareil est équipé d'un système de remplissage d'eau automatique, raccordez le tuyau d'eau.
7. Branchez le chargeur sur un circuit AC mis à la terre. Le témoin lumineux s'allume après la charge complète.
8. Après la charge, débranchez le chargeur.
9. Si l'appareil est équipé d'un système de remplissage d'eau automatique, débranchez le tuyau d'eau après avoir terminé.
10. Si l'appareil n'est pas équipé d'un système de remplissage d'eau automatique, vérifiez le niveau d'électrolyte, le niveau est inférieur à la hauteur autorisée (plus bas que le bouchon de remplissage d'eau), portez des gants pour ajouter de l'eau distillée ou de l'eau déminéralisée jusqu'au niveau standard (1 à 2 cm au-dessus du niveau minimum du bouchon de remplissage d'eau). N'ajoutez jamais de solution acide.

RISQUE DE BRÛLURE CHIMIQUE

- **Évitez que l'acide de la batterie ne s'échappe ou n'entre en contact avec une peau non protégée. Si c'est le cas, nettoyez avec une grande quantité d'eau claire et demandez une assistance médicale.**
- **Si vous ajoutez trop d'eau distillée, retirez-en jusqu'à ce qu'elle atteigne le niveau approprié. Si l'on ajoute trop d'eau distillée et que l'électrolyte s'échappe, utilisez du bicarbonate de soude mélangé à de l'eau pour neutraliser l'acide.**

11. N'ajoutez pas d'eau avant la charge, sinon l'acide pourrait s'échapper.
12. Connectez la batterie à la machine, et la machine est prête à être utilisée.

Recharger la batterie sans entretien

1. Débranchez les câbles reliant la batterie à la machine.
2. Branchez le chargeur sur un circuit AC mis à la terre. Le témoin lumineux s'allume après la charge complète.
3. Débranchez le chargeur du circuit AC.
4. Connectez la batterie à la machine, et la machine est prête à être utilisée.

LED ET AFFICHAGE NUMÉRIQUE DU CHARGEUR

Témoin lumineux LED et affichage numérique :

Connectez le chargeur à la batterie, et branchez le chargeur à une prise de courant domestique, le chargeur se mettra en mode de charge. L'écran numérique affichera tour à tour les éléments suivants : AC XXX (tension d'entrée AC actuelle), CPU X.XX (version du logiciel du chargeur) ; b** (indique le code de la courbe de charge actuelle)

Témoins lumineux de l'état de charge et affichage numérique :

- Témoin lumineux de pourcentage de capacité :

indique numériquement le pourcentage actuel, par exemple : 10 20 30… 100 (%).

- Témoin lumineux de tension de charge V : indique la tension de charge actuelle, indique numériquement la valeur de tension spécifique, par exemple : 24,0 (V).
- Un témoin lumineux de courant de charge : indique le courant de charge actuel, indique numériquement la valeur spécifique du courant de charge, par exemple : 36,0 (A).

MODIFIER LA COURBE DE BATTERIE DU CHARGEUR

Remarque : la courbe de batterie du chargeur pour la batterie au lithium ne nécessite aucun réglage, les instructions suivantes concernent uniquement le chargeur de batterie au plomb.

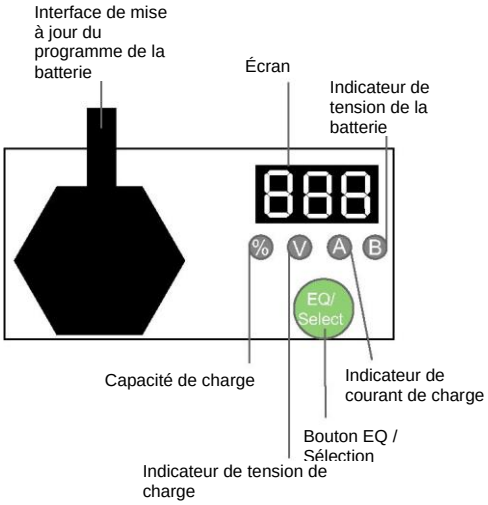

Figure 7-4

Pour changer de courbe :

1. Appuyez sur la touche Sélection pendant 5s et relâchez-la, l'afficheur indique le code de la courbe en cours.
2. Appuyez légèrement pendant 1s et relâchez pour changer les codes de la courbe de charge.
3. Après avoir sélectionné le code de la courbe de charge, appuyez et maintenez la touche Sélection pendant 5s, le code de la courbe de charge clignote rapidement, relâchez la touche, et la courbe de la batterie a été configurée.
4. Répétez les étapes ci-dessus si un nouveau changement est nécessaire.

Pour entrer en mode EQ manuellement :

1. Appuyez et maintenez la touche Sélection pendant 10s, lorsque l'écran affiche EQ en clignotant rapidement, relâchez la touche et le chargeur a été réglé en mode EQ.
2. Pour quitter le mode EQ, de la même manière, appuyez et maintenez la touche Sélection pendant 10s, lorsque l'écran affiche OFF en clignotant rapidement, relâchez la touche et le chargeur quittera le mode EQ.

Codes de courbe intégrés au chargeur et modèles de batterie respectifs

Tableau 7-2

Codes de courbe	Modèles de batterie
b01	Type ouverte standard
b06	Trojan 30XHS
b46	DC85–12
b47	DC115–12_(mode Float)
b48	EV31A-A
b77	US 27DC XC2
b78	SB12V160E-ZC
b79	24TMX
b80	27TMH
b81	DC115–12_(mode 3–Stage)

Remarque : le code de courbe par défaut est b48.

8 TRANSPORTER ET LEVER LA MACHINE

⚠ AVERTISSEMENT

RISQUE DE TRANSPORT ET DE LEVAGE

- **Utilisez un chariot élévateur à fourche ou une grue ayant la capacité de levage appropriée pour soulever la machine. Faites preuve de jugement et effectuez des mouvements planifiés pour contrôler la machine.**
- **Les véhicules de transport doivent être garés sur un terrain plat.**
- **Veillez à empêcher le véhicule de transport de se déplacer lors du chargement de la machine. Voir *1 Paramètres de performance, page 11*.**
- **Assurez-vous que la capacité du véhicule, la surface de chargement, les courroies ou les câbles sont suffisants pour supporter le poids de la machine.**
- **Assurez-vous que la machine est sur un plan horizontal ou qu'elle est fixée avant de relâcher les freins.**
- **Lorsque vous retirez la goupille de sécurité du câble métallique, évitez que le garde-corps ne tombe. Le garde-corps doit être tenu fermement à tout moment lors de la descente.**
- **Ne transportez jamais de personnes sur la machine lorsque celle-ci est remorquée ou lorsqu'elle est engagée dans des opérations de remorquage ou de levage.**
- **Si vous utilisez un chariot élévateur ou une grue pour soulever la machine, veillez à ce qu'il n'y ait pas de collision avec des objets situés à proximité.**
- **Bloquez les roues de la machine après son installation pour éviter qu'elle ne roule.**

AVIS

Ne pas tirer / traîner la machine sauf en cas d'urgence, de panne ou de perte d'alimentation. Voir REMORQUAGE / TRACTION D'URGENCE, page 7-2.

LEVER LA MACHINE AVEC UN CHARIOT ÉLÉVATEUR

Respectez ces exigences lorsque vous soulevez la machine avec un chariot élévateur :

1. Assurez-vous que l'extension de la plateforme, le contrôleur et les composants du châssis sont stables. Retirez toutes les pièces détachées de la machine.
2. Abaissez complètement la plateforme. Gardez la plateforme abaissée pendant le transport.
3. Utilisez les fentes pour chariots élévateurs à l'arrière du châssis

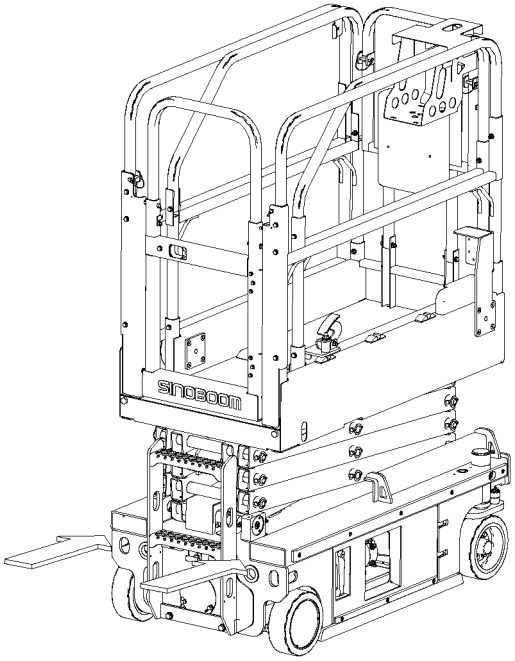

Figure 8-1

4. La fourche du chariot élévateur doit être alignée avec la position des fentes du chariot élévateur.
5. Avancez jusqu'au cadre de la fourche pour l'insérer complètement dans les fentes.
6. Soulevez la machine de 16 pouces (0,4 m) puis inclinez légèrement la fourche vers l'arrière pour que la machine reste stable.
7. Maintenez la machine à l'horizontale lorsque vous abaissez le cadre de la fourche.

AVIS
Le fait de ne pas utiliser la fente pour chariot élévateur pendant le levage de la machine entraînera l'endommagement des composants.

LEVER LA MACHINE AVEC UNE GRUE

Respectez ces exigences lorsque vous soulevez la machine avec une grue :

1. Abaissez complètement la plateforme. Gardez la plateforme abaissée pendant le transport.
2. Assurez-vous que l'extension de la plateforme, le contrôleur et les composants du châssis sont stables.
3. Retirez toutes les pièces détachées de la machine.
4. Déterminez le centre de gravité de la machine. « X » sur la figure représente 726 mm (28,5 in.) ; « Y » sur la figure représente 327 mm (12,8 in.).

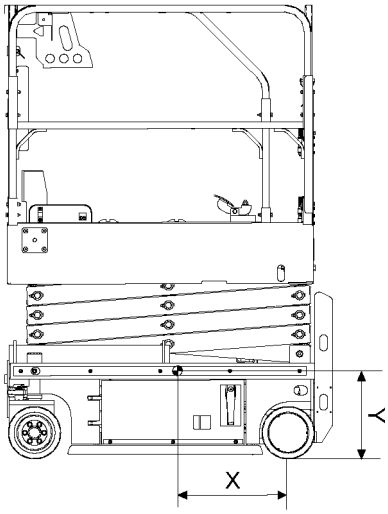

Figure 8-2

5. Soulevez la machine en observant la figure suivante.

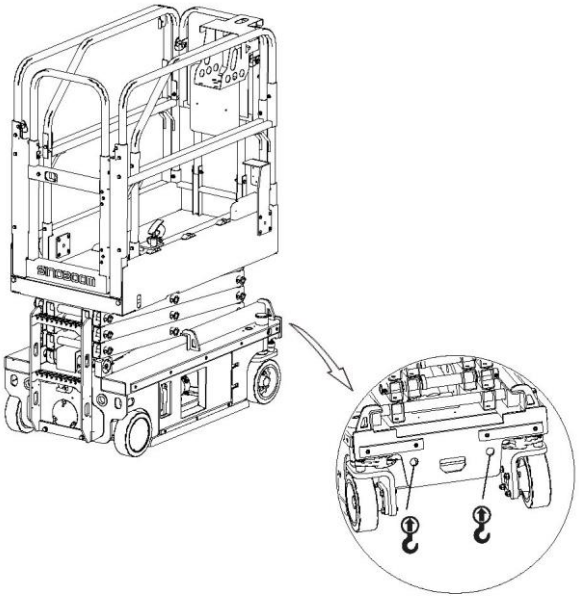

Figure 8-3

6. Ne raccordez le gréement qu'au point de levage spécifié sur la machine. Ajustez le matériel pour éviter d'endommager la machine et pour qu'elle reste horizontale.

AVIS
Pour protéger le garde-corps de la plateforme, choisissez la longueur d'écarteur appropriée.

TRANSPORTER LA MACHINE

Respectez les exigences suivantes lors du transport de la machine par camion ou remorque :

1. Avant le transport, mettez l'interrupteur à clé du contrôleur au sol sur la position OFF, puis retirez la clé.
2. Inspectez soigneusement la machine pour vérifier qu'aucune pièce n'est détachée.
3. Assurez-vous que la corde ou la sangle a une résistance suffisante à la charge.
4. Utilisez au moins deux cordes ou sangles.
5. Ajustez le gréement pour éviter d'endommager la corde ou la sangle.

AVIS
Pendant le transport, rétractez la plateforme d'extension de manière à ce qu'elle soit bien fixée aux fentes. Veillez à ce que la plateforme d'extension ne puisse pas s'étendre ou se détacher de la plateforme principale pendant le transport.

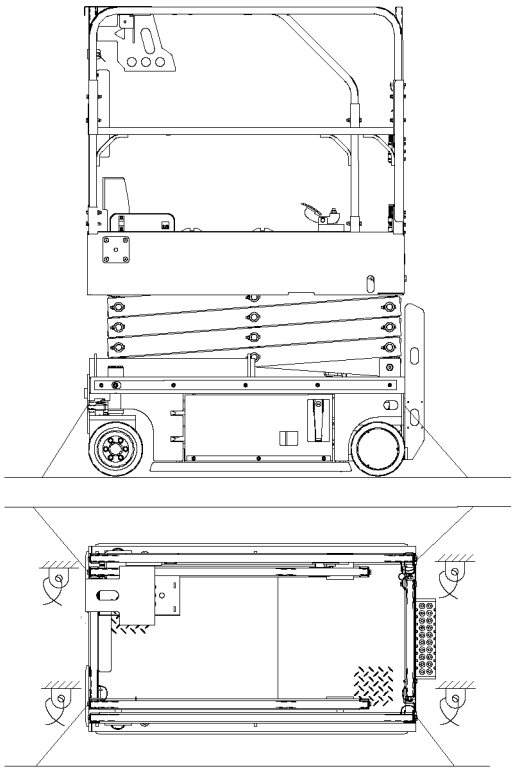

Figure 8-4

Cette page a été laissée vierge intentionnellement

9 ENTRETIEN

Cette section fournit des procédures détaillées pour les inspections d'entretien régulières. Pour de plus amples informations sur l'entretien, veuillez consulter le ***manuel d'entretien***.

⚠ AVERTISSEMENT

RISQUES LIÉS À UNE OPÉRATION DANGEREUSE

Le non-respect de l'entretien approprié peut entraîner la mort, des blessures graves ou des dommages à la machine.

Suivez ces règles générales :

- La procédure d'entretien préventif doit être établie par l'utilisateur en fonction des recommandations du fabricant, de l'environnement opérationnel de la machine et de l'intensité d'utilisation, ce qui doit inclure l'inspection régulière et l'inspection annuelle.
- Un personnel qualifié et formé professionnellement doit effectuer les inspections d'entretien de routine sur cette machine.
- Les inspections quotidiennes d'entretien de routine doivent avoir lieu pendant le fonctionnement normal de la machine. Les inspecteurs d'entretien doivent effectuer l'inspection et l'entretien conformément au rapport de réparation et d'inspection et doivent remplir le rapport de réparation et d'inspection.
- Des inspections d'entretien régulières doivent être effectuées par les opérateurs et à des intervalles trimestriels, semestriels et annuels par du personnel qualifié et formé. Un personnel qualifié et formé doit vérifier et entretenir la machine conformément au rapport de réparation et d'inspection et doit remplir le rapport de réparation et d'inspection.
- Retirez immédiatement une machine endommagée ou en mauvais état de fonctionnement, apposez un panneau dessus et cessez de l'utiliser.
- Réparez toute machine endommagée ou en mauvais état de fonctionnement avant de l'utiliser.
- Conservez tous les dossiers d'inspection de la machine pendant au moins 10 ans ou jusqu'à ce que la machine ne soit plus utilisée ou selon les exigences du propriétaire, de l'entreprise ou du dépositaire de la machine.
- Les intervalles d'inspection et d'entretien dépendent des recommandations du fabricant et doivent également être adaptés aux conditions opérationnelles et à l'environnement.
- Effectuez une inspection trimestrielle sur les machines qui ont été hors service pendant une période de plus de trois mois.
- Lors de l'entretien de la machine, utilisez toujours des pièces de rechange originales Sinoboom.
- Sauf indication contraire, effectuez toutes les procédures d'entretien conformément aux conditions suivantes :
  - Garez la machine sur un sol plat, de niveau, ferme.
  - Maintenez la machine en position rétractée.
  - Assurez-vous que l'interrupteur à clé du contrôleur au sol est en position OFF et retirez la clé pour empêcher toute utilisation non autorisée de la machine.
  - Placez le bouton rouge d'arrêt d'urgence du boîtier de commande de la plateforme et du contrôleur au sol en position OFF pour éviter tout démarrage accidentel du système d'exploitation.
  - Coupez l'interrupteur principal.
  - Débranchez toute l'alimentation DC de la machine.
  - Bloquez toutes les roues pour empêcher tout mouvement de la machine.
  - Avant de libérer ou de retirer les composants hydrauliques, relâchez la pression de l'huile hydraulique dans la conduite hydraulique.

RÉALISATION D'UNE INSPECTION AVANT LIVRAISON

Lorsque le propriétaire ou l'entreprise de la machine change, en plus de l'inspection avant livraison, l'inspection correspondante doit être effectuée conformément aux exigences du calendrier d'entretien et du rapport de réparation et d'inspection. Lorsque

vous effectuez une inspection avant livraison, respectez les exigences suivantes :

1. Il incombe au propriétaire ou à l'entreprise de la machine d'effectuer une inspection avant la livraison.
2. Suivez cette procédure chaque fois avant la livraison. La réalisation d'une inspection avant la livraison peut révéler des problèmes potentiels de la machine avant que vous ne commenciez à la mettre en service.
3. N'utilisez jamais une machine endommagée ou qui ne fonctionne pas correctement. Apposez des panneaux sur la machine et ne l'utilisez pas.
4. Seul un personnel qualifié et formé professionnellement peut réparer la machine et doit suivre les procédures indiquées dans le *manuel d'utilisation* et le *manuel d'entretien*.
5. Un opérateur compétent doit effectuer l'entretien quotidien de cette machine comme indiqué dans le *manuel d'utilisation* et le *manuel d'entretien*.

Avant de livrer la machine, complétez la fiche suivante à l'aide de ces instructions :

1. Préparez la machine avant la livraison, ce qui inclut la réalisation d'une inspection avant livraison, le respect des procédures de maintenance et la réalisation d'inspections fonctionnelles.
2. Utilisez le tableau suivant pour noter les résultats. Après avoir rempli chaque section, cochez la case correspondante.
3. Enregistrez les résultats de l'inspection. Si l'un des résultats de l'inspection est « NON », la machine doit être arrêtée et réinspectée une fois la réparation terminée et consignée dans la case « inspection ».

Tableau 9-1

PRÉPARER LA FICHE DE TRAVAIL AVANT LA LIVRAISON			
Modèle			
N° de série			
Objet de l'inspection	**OUI / Machine en bon état**	**NON / Machine endommagée ou défectueuse**	**RÉPARÉE / La machine a été réparée**
Inspection pré-opérationnelle			
Procédure d'entretien			
Inspection fonctionnelle			
Acheteur / locataire de la machine			
Signature de l'inspecteur			
Titre de l'inspecteur			
Société de l'inspecteur			

SUIVRE UN PROGRAMME D'ENTRETIEN

Les inspections d'entretien régulières doivent avoir lieu quotidiennement, trimestriellement, semestriellement (tous les 6 mois) et annuellement, et doivent être effectuées par le personnel qualifié dans l'entretien et le service des modèles de machines concernés. Utilisez le tableau pour vous aider à respecter un calendrier d'entretien régulier.

Tableau 9-2

INTERVALLE D'INSPECTION	PROCÉDURES D'INSPECTION
Tous les jours ou toutes les 8 heures	A
Tous les trimestres ou toutes les 250 heures	A+B
Tous les semestres ou toutes les 500 heures	A+B+C
Tous les ans ou toutes les 1 000 heures	A+B+C+D

REMPLIR UN RAPPORT DE RÉPARATION ET D'INSPECTION

1. Divisez le rapport de réparation et d'inspection en quatre sections (A, B, C et D) en fonction des exigences temporelles du programme d'entretien et des exigences des procédures d'entretien.
2. Le rapport de réparation et d'inspection doit inclure le tableau d'inspection de chaque inspection régulière.
3. Dupliquer le rapport de réparation et d'inspection pour chaque inspection. Conservez les tableaux complétés pendant 10 ans ou jusqu'à ce que la machine ne soit plus utilisée ou selon les exigences du propriétaire / de la société / du dépositaire de la machine.
4. Utilisez le tableau suivant pour noter les résultats. Après avoir rempli chaque section, cochez la case correspondante.
5. Enregistrez les résultats de l'inspection. Si l'un des résultats de l'inspection est « NON », la machine doit être arrêtée et réinspectée une fois la réparation terminée et consignée dans la case « inspection ». Sélectionnez la procédure d'inspection appropriée en fonction du type d'inspection.

Tableau 9-3

RAPPORT DE RÉPARATION ET D'INSPECTION				
Modèle				
N° de série				
Procédures de la liste de contrôle A				
Objets	**OUI / Machine en bon état**	**NON / Machine endommagée ou défectueuse**	**RÉPARÉE / La machine a été réparée**	**Description du problème**
A-1 Inspecter tous les manuels				
A-2 Inspecter toutes les étiquettes				
A-3 Inspecter les pièces endommagées, desserrées ou perdues				
A-4 Inspecter le niveau d'huile hydraulique				
A-5 Inspecter les fuites d'huile hydraulique				
A-6 Tests de fonctionnement				
A-7 Inspecter le niveau de la batterie				
A-8 Effectuer l'entretien après 30 jours				
Procédures de la liste de contrôle B				
Objets	**OUI / Machine en bon état**	**NON / Machine endommagée ou défectueuse**	**RÉPARÉE / La machine a été réparée**	**Description du problème**
B-1 Inspecter les fils électriques				

RAPPORT DE RÉPARATION ET D'INSPECTION				
B-2 Inspecter la jante, le pneu et les fixations				
B-3 Inspecter la batterie				
B-4 Inspecter l'huile hydraulique				
B-5 Inspecter le filtre à air du réservoir hydraulique				
B-6 Inspecter le déclenchement manuel du frein				
B-7 Inspecter l'abaissement d'urgence				
B-8 Inspecter le dispositif de freinage				
B-9 Tester la vitesse de levage / d'abaissement				
B-10 Tester la vitesse de conduite				
B-11 Inspecter la protection contre l'inclinaison				
B-12 Inspecter les protections anti-nids-de-poule				
Procédures de la liste de contrôle C				
Objets	**OUI / Machine en bon état**	**NON / Machine endommagée ou défectueuse**	**RÉPARÉE / La machine a été réparée**	**Description du problème**
C-1 Remplacer le filtre à air du réservoir d'huile hydraulique				
C-2 Inspecter le système de pesage de la plateforme				
C-3 Inspecter l'interrupteur de fin de course de levage				
C-4 Inspecter l'abaissement progressif				
Procédures de la liste de contrôle D				
Objets	**OUI / Machine en bon état**	**NON / Machine endommagée ou défectueuse**	**RÉPARÉE / La machine a été réparée**	**Description du problème**
D-1 Inspecter le roulement d'installation du bras de ciseaux				
D-2 Inspecter la glissière du				

RAPPORT DE RÉPARATION ET D'INSPECTION				
châssis				
D-3 Remplacer l'huile hydraulique				

Utilisateur	
Signature de l'inspecteur	
Date de l'inspection	
Titre de l'inspecteur	
Société de l'inspecteur	

10 INSPECTION DES ÉTIQUETTES / PLAQUES SIGNALÉTIQUES

Utilisez des méthodes d'inspection appropriées pour vérifier que toutes les étiquettes sont faciles à identifier et correctement placées.

Remplacez toute étiquette de sécurité perdue ou endommagée.

Nettoyez les étiquettes de sécurité avec de l'eau et du savon neutre. N'utilisez pas de nettoyants à base de solvants, qui peuvent endommager les matériaux des étiquettes de sécurité.

N'utilisez pas la machine en l'absence d'étiquettes / d' plaques signalétiques.

⚠ AVERTISSEMENT

RISQUES LIÉS À UNE OPÉRATION DANGEREUSE

Toutes les étiquettes de sécurité doivent être lisibles pour alerter le personnel sur les risques de sécurité. Remplacez immédiatement toute étiquette illisible ou manquante. Les étiquettes de sécurité retirées lors de toute réparation doivent être replacées dans leur position initiale avant la remise en service de la machine. N'utilisez pas la machine si des étiquettes de sécurité sont manquantes ou mal placées.

ÉTIQUETTES / PLAQUES SIGNALÉTIQUES (GB)

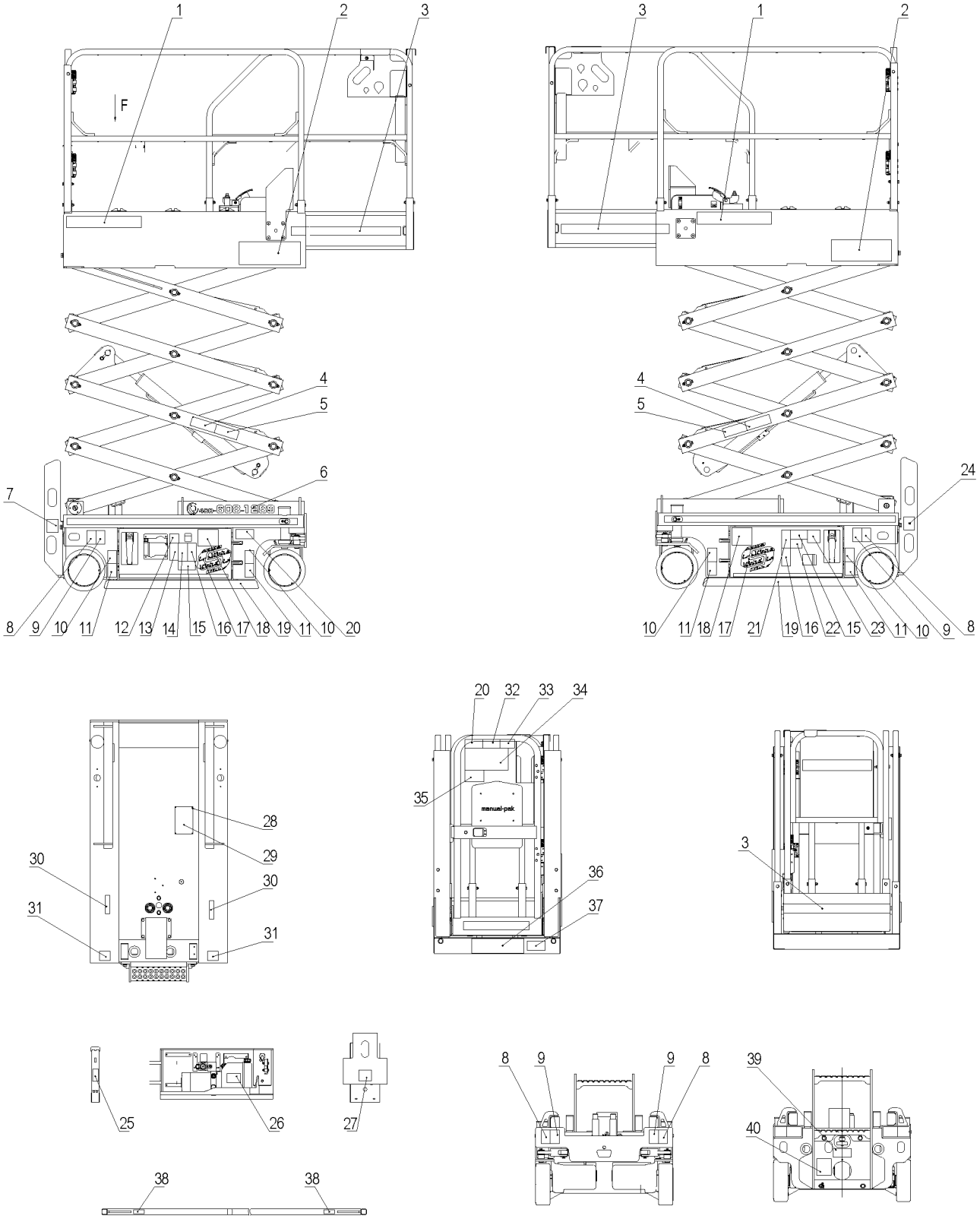

INSPECTION DES ÉTIQUETTES / PLAQUES SIGNALÉTIQUES

N°	N° de pièce	Description	Qté	Remarques
	101040100013	Étiquettes GTJZ0407SE GB	1	
1	101040103021	LOGO SINOBOOM	2	
2	101040103026	Étiquette 0407SE	2	
3	216060000004	Ligne d'avertissement, 50 mm de large	2	
4	101012100018	Étiquette risque d'écrasement	2	
5	101012100029	Étiquette risque d'écrasement	2	
6	101014100034	Étiquette informations de contact	1	
7	101014100030	Étiquette fiche électrique	1	
8	101014100020	Étiquette point de levage	4	
9	101014100021	Étiquette point d'attache	4	
10	101040103025	Étiquette charge sur les roues 500 kg	4	
11	101014100013	Étiquette risque d'écrasement	4	
12	101014100018	Étiquette point d'opération de levage	1	
13	101040100002	Étiquette lire les manuels	1	
14	101038100002	Étiquette risque de haute pression	1	
15	101012100008	Étiquette risque de basculement	2	
16	101038100008	Étiquette ne pas fumer et pas de feu	2	
17	101040103023	Logo, blanc	2	
18	101038100010	Étiquette garantie	1	
19	216060003001	Ligne d'avertissement, 40 mm de large	2	
20	101012100005	Étiquette risque d'électrocution	2	
21	101038100007	Étiquette risque d'électrocution	1	
22	101040103035	Étiquette risque de basculement	1	
23	101055103017	Étiquette interrupteur principal	1	
24	101014100024	Étiquette tension de charge	1	
25	101040100010	Étiquette bras de sécurité	1	
26	101014100022	Étiquette orifice de remplissage d'huile hydraulique	1	
27	101055103016	Étiquette bouton d'arrêt d'urgence	1	
28	215050000012	Rivet borgne 4×8-ZnD GB/T 12618.2	4	
29	101017100009	Plaque signalétique GB	1	
30	101014100032	Étiquette numéro de série	2	
31	101012100026	Étiquette poche à fourche	2	
32	101040100005	Étiquette lire les manuels	1	

N°	N° de pièce	Description	Qté	Remarques
33	101040100009	Étiquette risque de basculement	1	
34	101040100004	Étiquette 0407SE conditions d'opération	1	
35	101012100019	Étiquette risque de basculement	1	
36	101040100016	Étiquette 0407SE conditions d'opération	1	
37	101058103001	LOGO IPAF	1	
38	101048100014	Étiquette point d'ancrage de la longe	8	
39	101014100025	Étiquette abaissement d'urgence	1	
40	101040103008	Étiquette relâchement du frein	1	

ÉTIQUETTES / PLAQUES SIGNALÉTIQUES (CE)

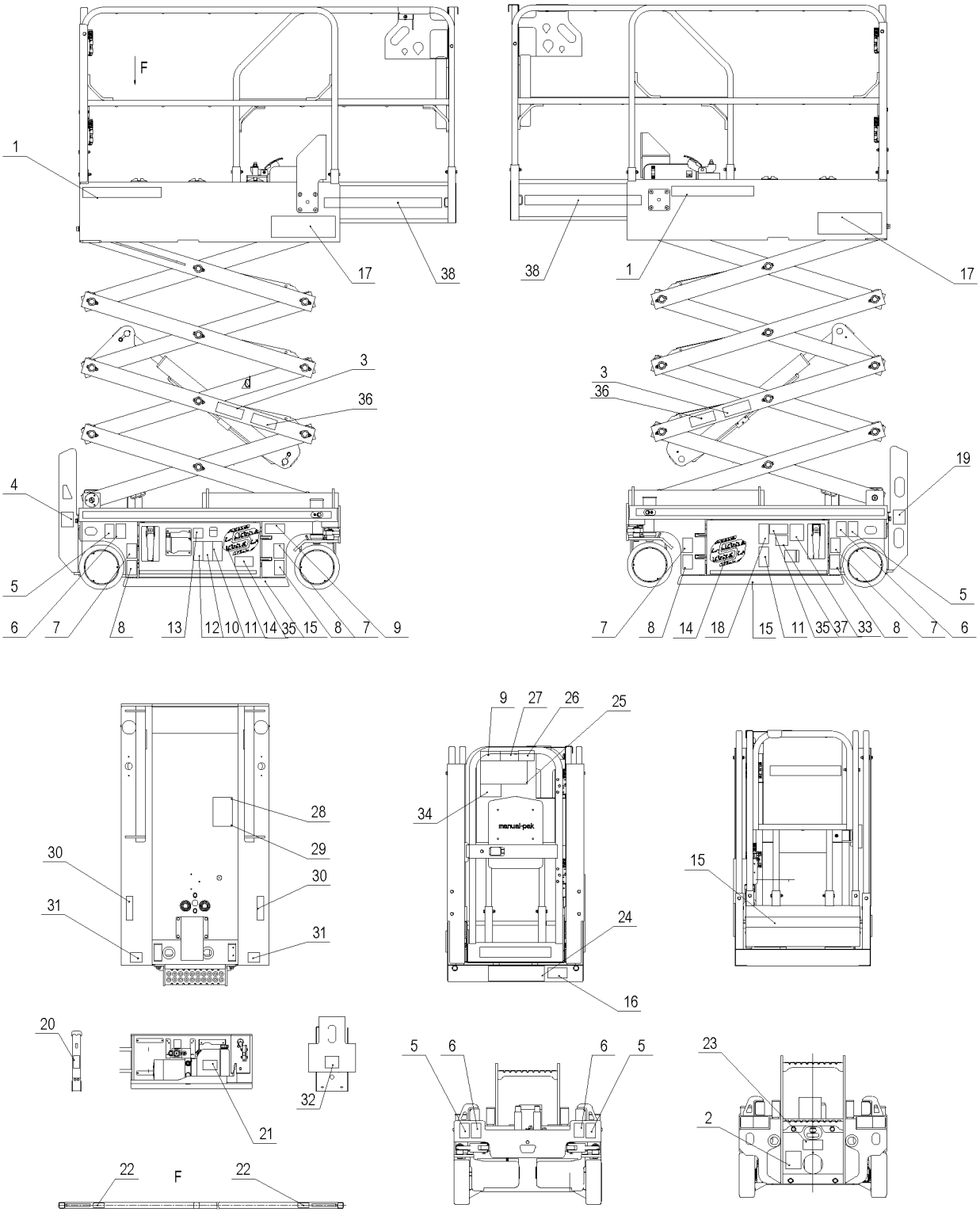

N°	N° de pièce	Description	Qté	Remarques
	101040100017	Étiquettes GTJZ0407SE CE	1	
1	101040103021	LOGO SINOBOOM	2	
2	101040103008	Étiquette relâchement du frein	1	
3	101012100018	Étiquette risque d'écrasement	2	
4	101014100030	Étiquette fiche électrique	1	
5	101014100020	Étiquette point de levage	4	
6	101014100021	Étiquette point d'attache	4	
7	101040103025	Étiquette charge sur les roues 500 kg	4	
8	101014100013	Étiquette risque d'écrasement	4	
9	101012100005	Étiquette risque d'électrocution	2	
10	101038100002	Étiquette risque de haute pression	1	
11	101038100008	Étiquette ne pas fumer et pas de feu	2	
12	101040100002	Étiquette lire les manuels	1	
13	101014100018	Étiquette point d'opération de levage	1	
14	101040103023	Logo, blanc	2	
15	216060003001	Ligne d'avertissement, 40 mm de large	2	
16	101058103001	LOGO IPAF	1	
17	101040103017	Étiquette 1330SE	2	
18	101038100007	Étiquette risque d'électrocution	1	
19	101014100024	Étiquette tension de charge	1	
20	101040100010	Étiquette bras de sécurité	1	
21	101014100022	Étiquette orifice de remplissage d'huile hydraulique	1	
22	101016100030	Étiquette point d'ancrage de la longe	8	
23	101014100025	Étiquette abaissement d'urgence	1	
24	101040100016	Étiquette 0407SE conditions d'opération	1	
25	101040100004	Étiquette 0407SE conditions d'opération	1	
26	101040100009	Étiquette risque de basculement	1	
27	101040100005	Étiquette lire les manuels	1	
28	215050000012	Rivet borgne 4×8-ZnD GB/T 12618.2	4	
29	101012100037	Plaque signalétique CE	1	
30	101014100032	Étiquette numéro de série	2	
31	101012100026	Étiquette poche à fourche	2	
32	101055103015	Étiquette bouton d'arrêt d'urgence	1	
33	101055103018	Étiquette interrupteur principal	1	

N°	N° de pièce	Description	Qté	Remarques
34	101012100019	Étiquette risque de basculement	1	
35	101012100008	Étiquette risque de basculement	2	
36	101012100029	Étiquette risque d'écrasement	2	
37	101040103018	Étiquette poids de la batterie 66 kg	1	
38	216060000004	Ligne d'avertissement, 50 mm de large	2	

ÉTIQUETTES / PLAQUES SIGNALÉTIQUES (ANSI)

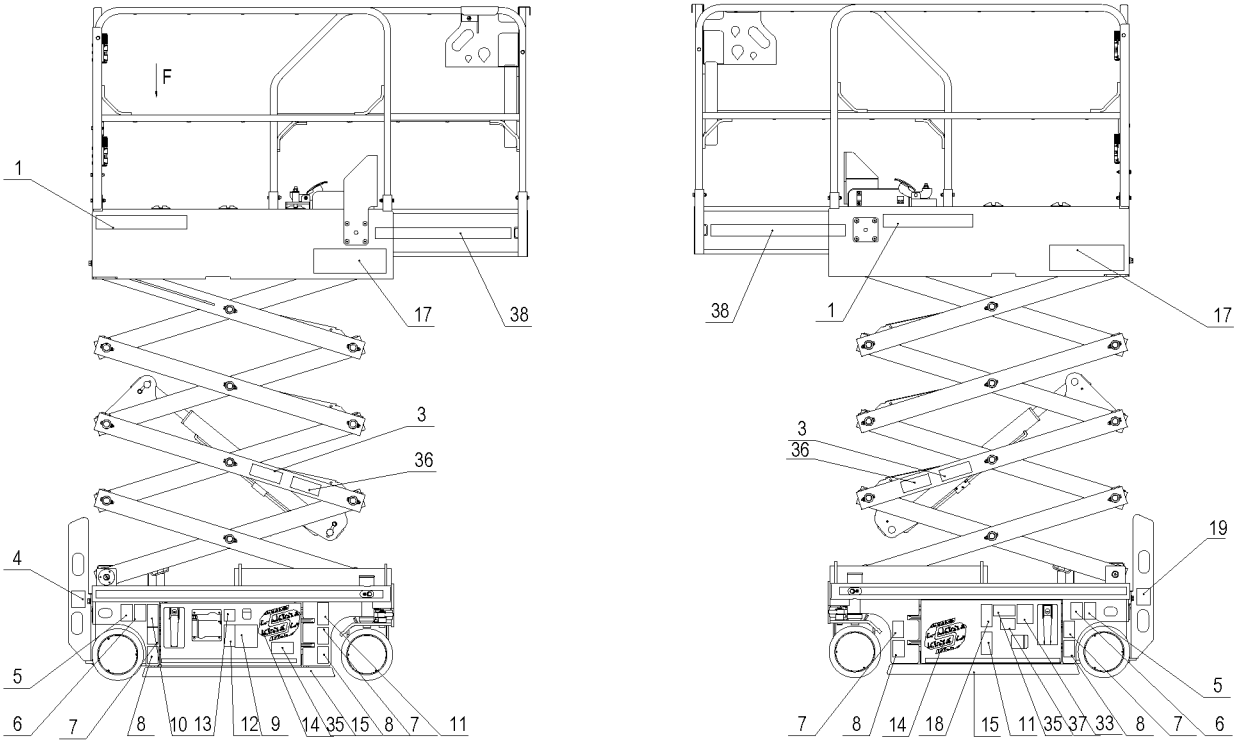

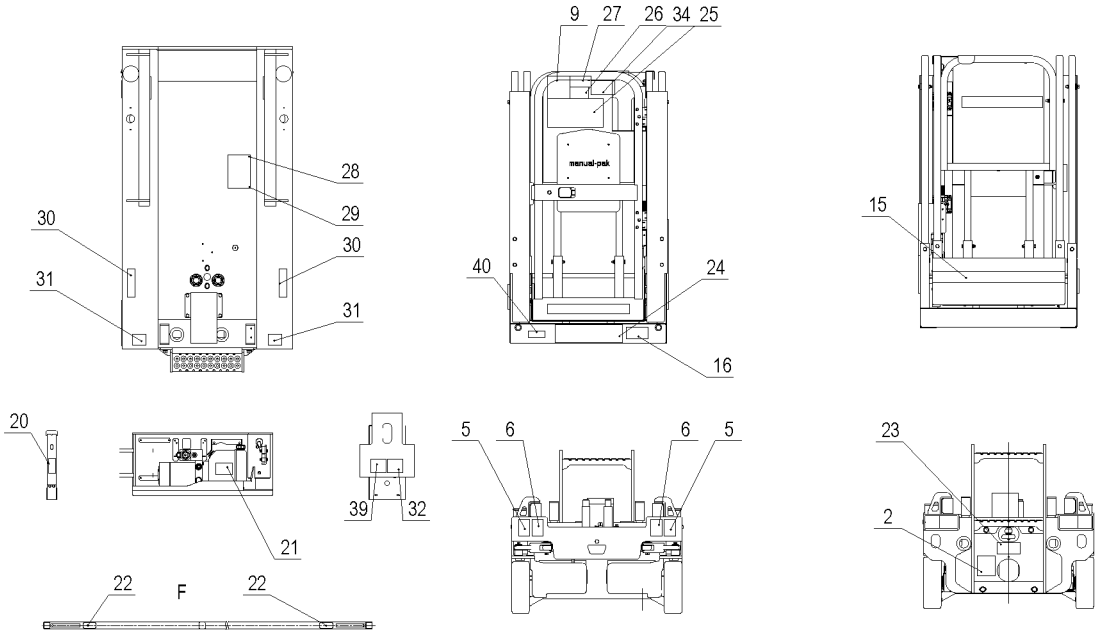

INSPECTION DES ÉTIQUETTES / PLAQUES SIGNALÉTIQUES

N°	N° de pièce	Description	Qté	Remarques
	101040103009	Étiquettes GTJZ0407SE ANSI	1	
1	101040103021	LOGO SINOBOOM	2	
2	101040103008	Étiquette relâchement du frein	1	
3	101012100018	Étiquette risque d'écrasement	2	
4	101014100030	Étiquette fiche électrique	1	
5	101014100020	Étiquette point de levage	4	
6	101014100021	Étiquette point d'attache	4	
7	101040103029	Étiquette charge sur les roues 500 kg	4	
8	101014100013	Étiquette risque d'écrasement	4	
9	101040103013	Étiquette risque d'électrocution	2	
10	101038100002	Étiquette risque de haute pression	1	
11	101038100008	Étiquette ne pas fumer et pas de feu	2	
12	101040100002	Étiquette lire les manuels	1	
13	101014100018	Étiquette point d'opération de levage	1	
14	101040103023	Logo, blanc	2	
15	216060003001	Ligne d'avertissement, 40 mm de large	2	
16	101058103001	LOGO IPAF	1	
17	101040103017	Étiquette 1330SE	2	
18	101038100007	Étiquette risque d'électrocution	1	
19	101014100024	Étiquette tension de charge	1	
20	101040100010	Étiquette bras de sécurité	1	
21	101014100022	Étiquette orifice de remplissage d'huile hydraulique	1	
22	101016100030	Étiquette point d'ancrage de la longe	8	
23	101014100025	Étiquette abaissement d'urgence	1	
24	101040103011	Étiquette 0407SE conditions d'opération	1	
25	101040103010	Étiquette 0407SE conditions d'opération	1	
26	101040100009	Étiquette risque de basculement	1	
27	101040100005	Étiquette lire les manuels	1	
28	215050000012	Rivet borgne 4×8-ZnD GB/T 12618.2	4	
29	101048103010	Plaque signalétique ANSI	1	
30	101014100032	Étiquette numéro de série	2	
31	101012100026	Étiquette poche à fourche	2	
32	101055103015	Étiquette bouton d'arrêt d'urgence	1	
33	101055103018	Étiquette interrupteur principal	1	

N°	N° de pièce	Description	Qté	Remarques
34	101012100019	Étiquette risque de basculement	1	
35	101012100008	Étiquette risque de basculement	2	
36	101012100029	Étiquette risque d'écrasement	2	
37	101040103020	Étiquette risque de basculement	1	
38	216060000004	Ligne d'avertissement, 50 mm de large	2	
39	101040103014	Étiquette support de poignée amovible	1	
40	101040103015	Étiquette inspection annuelle	1	

ÉTIQUETTES / PLAQUES SIGNALÉTIQUES (KCS)

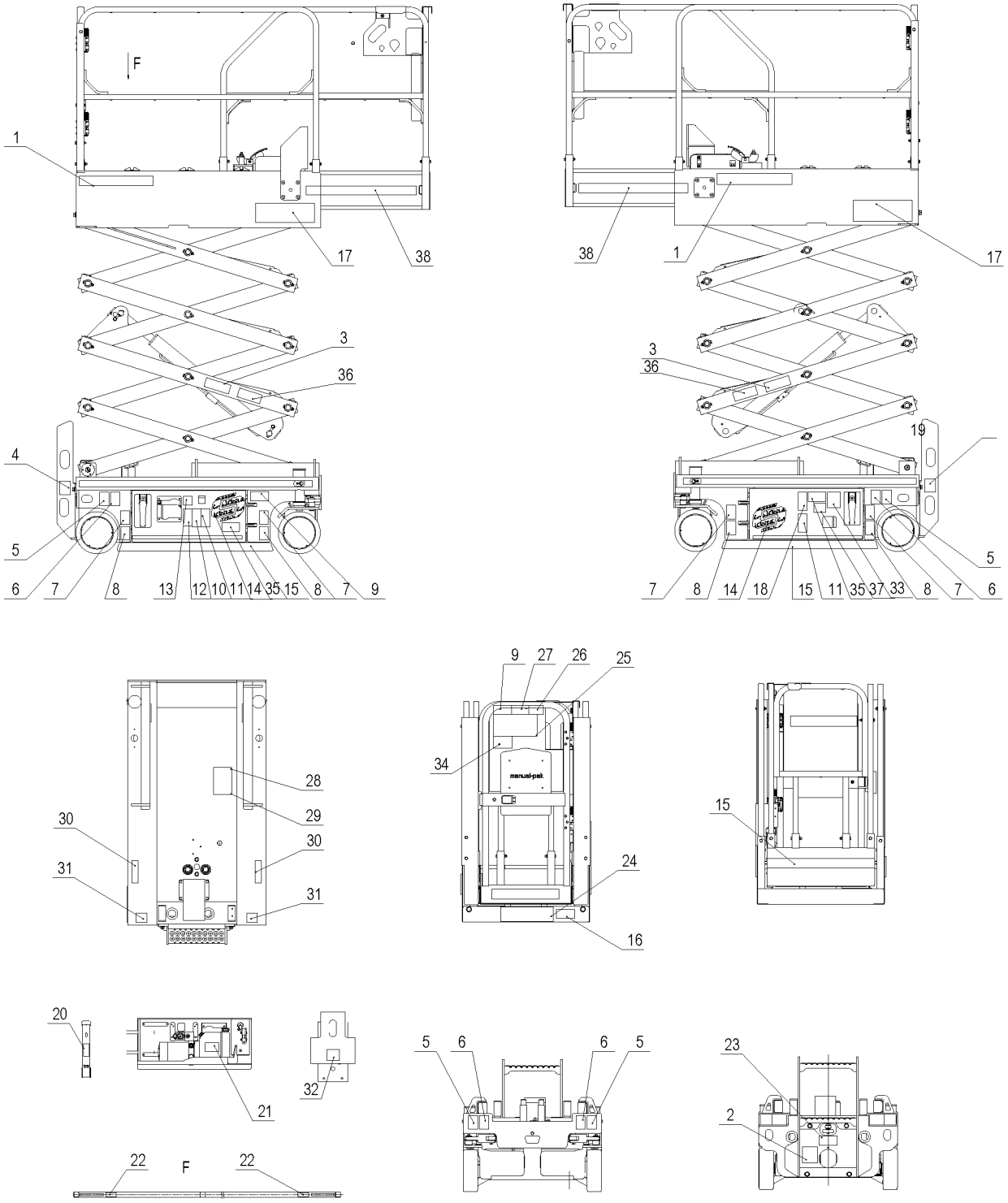

N°	N° de pièce	Description	Qté	Remarques
	101040103002	Étiquettes GTJZ0407SE KCS	1	
1	101040103021	LOGO SINOBOOM	2	
2	101040103008	Étiquette relâchement du frein	1	
3	101012100018	Étiquette risque d'écrasement	2	
4	101014100030	Étiquette fiche électrique	1	
5	101014100020	Étiquette point de levage	4	
6	101014100021	Étiquette point d'attache	4	
7	101040103025	Étiquette charge sur les roues 500 kg	4	
8	101014100013	Étiquette risque d'écrasement	4	
9	101012100005	Étiquette risque d'électrocution	2	
10	101038100002	Étiquette risque de haute pression	1	
11	101038100008	Étiquette ne pas fumer et pas de feu	2	
12	101040100002	Étiquette lire les manuels	1	
13	101014100018	Étiquette point d'opération de levage	1	
14	101040103023	Logo, blanc	2	
15	216060003001	Ligne d'avertissement, 40 mm de large	2	
16	101058103001	LOGO IPAF	1	
17	101040103026	Étiquette 0407SE	2	
18	101038100007	Étiquette risque d'électrocution	1	
19	101014100024	Étiquette tension de charge	1	
20	101040100010	Étiquette bras de sécurité	1	
21	101014100022	Étiquette orifice de remplissage d'huile hydraulique	1	
22	101016100030	Étiquette point d'ancrage de la longe	8	
23	101014100025	Étiquette abaissement d'urgence	1	
24	101040100016	Étiquette 0407SE conditions d'opération	1	
25	101040100004	Étiquette 0407SE conditions d'opération	1	
26	101040100009	Étiquette risque de basculement	1	
27	101040100005	Étiquette lire les manuels	1	
28	215050000012	Rivet borgne 4×8-ZnD GB/T 12618.2	4	
29	101015100026	Plaque signalétique KCS	1	
30	101014100032	Étiquette numéro de série	2	
31	101012100026	Étiquette poche à fourche	2	
32	101055103015	Étiquette bouton d'arrêt d'urgence	1	
33	101055103018	Étiquette interrupteur principal	1	

N°	N° de pièce	Description	Qté	Remarques
34	101012100019	Étiquette risque de basculement	1	
35	101012100008	Étiquette risque de basculement	2	
36	101012100029	Étiquette risque d'écrasement	2	
37	101040103018	Étiquette poids de la batterie 66 kg	1	
38	216060000004	Ligne d'avertissement, 50 mm de large	2	

ÉTIQUETTES / PLAQUES SIGNALÉTIQUES (JP)

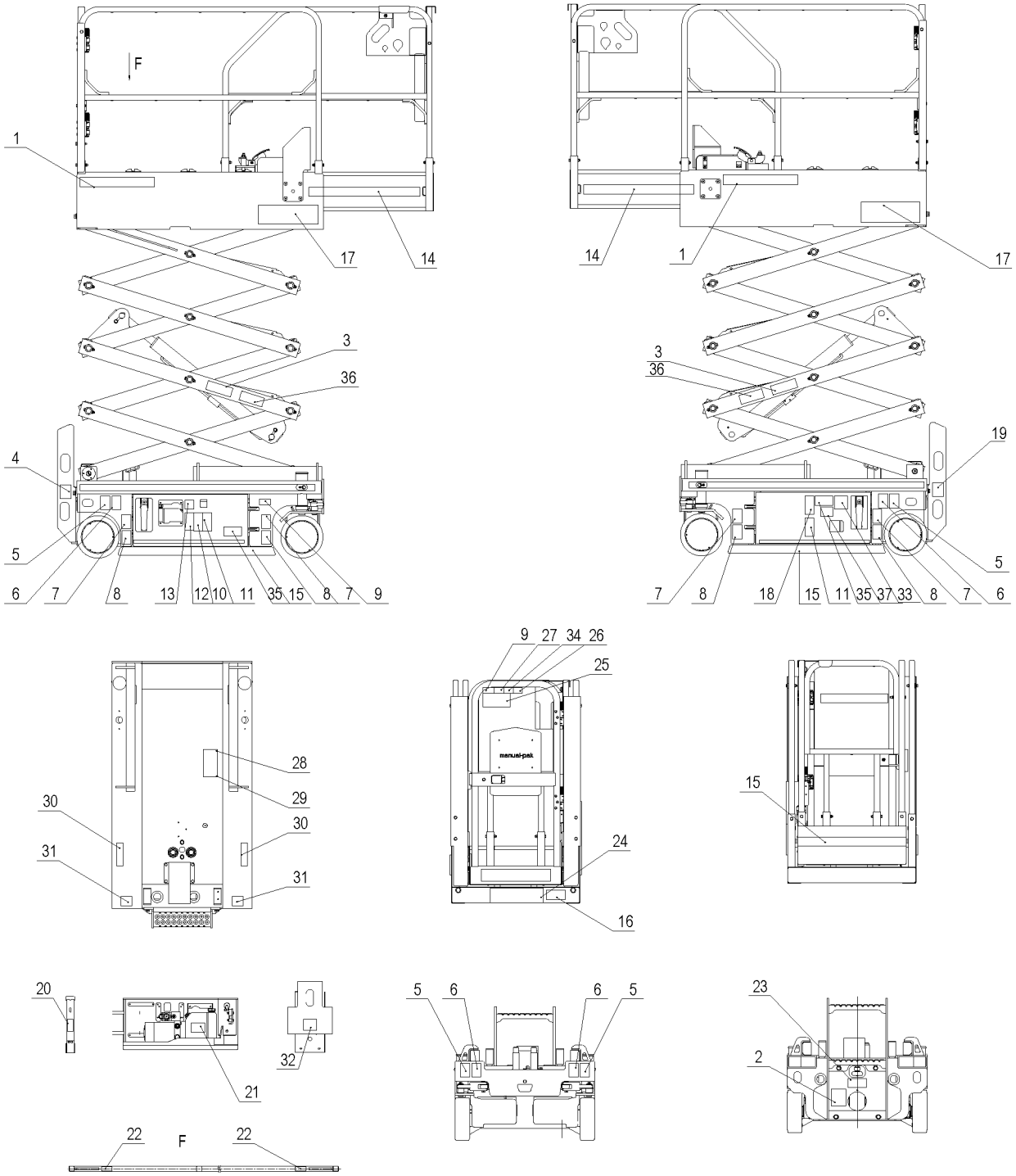

INSPECTION DES ÉTIQUETTES / PLAQUES SIGNALÉTIQUES

N°	N° de pièce	Description	Qté	Remarques
	101040103001	Étiquettes GTJZ0407SE CE-S	1	
1	101040103021	LOGO SINOBOOM	2	
2	101040103008	Étiquette relâchement du frein	1	
3	101012100018	Étiquette risque d'écrasement	2	
4	101014100030	Étiquette fiche électrique	1	
5	101014100020	Étiquette point de levage	4	
6	101014100021	Étiquette point d'attache	4	
7	101040103025	Étiquette charge sur les roues 500 kg	4	
8	101014100013	Étiquette risque d'écrasement	4	
9	101012100005	Étiquette risque d'électrocution	2	
10	101038100002	Étiquette risque de haute pression	1	
11	101038100008	Étiquette ne pas fumer et pas de feu	2	
12	101040100002	Étiquette lire les manuels	1	
13	101014100018	Étiquette point d'opération de levage	1	
14	216060000004	Ligne d'avertissement, 50 mm de large	2	
15	216060003001	Ligne d'avertissement, 40 mm de large	2	
16	101058103001	LOGO IPAF	1	
17	101040103026	Étiquette 0407SE	2	
18	101038100007	Étiquette risque d'électrocution	1	
19	101014100024	Étiquette tension de charge	1	
20	101040100010	Étiquette bras de sécurité	1	
21	101014100022	Étiquette orifice de remplissage d'huile hydraulique	1	
22	01058103017	Étiquette point d'ancrage de la longe	8	
23	101014100025	Étiquette abaissement d'urgence	1	
24	101040100016	Étiquette 0407SE conditions d'opération	1	
25	101040103030	Étiquette 0407SE conditions d'opération	1	
26	101054103002	Étiquette risque de basculement	1	
27	101054103001	Étiquette lire les manuels	1	
28	215050000012	Rivet borgne 4×8-ZnD GB/T 12618.2	4	
29	101055103002	Plaque signalétique CE-S	1	
30	101014100032	Étiquette numéro de série	2	
31	101012100026	Étiquette poche à fourche	2	
32	101058103016	Étiquette bouton d'arrêt d'urgence	1	
33	101058103015	Étiquette interrupteur principal	1	

N°	N° de pièce	Description	Qté	Remarques
34	101049103022	Étiquette risque de basculement	1	
35	101012100008	Étiquette risque de basculement	2	
36	101012100029	Étiquette risque d'écrasement	2	
37	101040103018	Étiquette poids de la batterie 66 kg	1	

ÉTIQUETTES / PLAQUES SIGNALÉTIQUES (CE-PL)

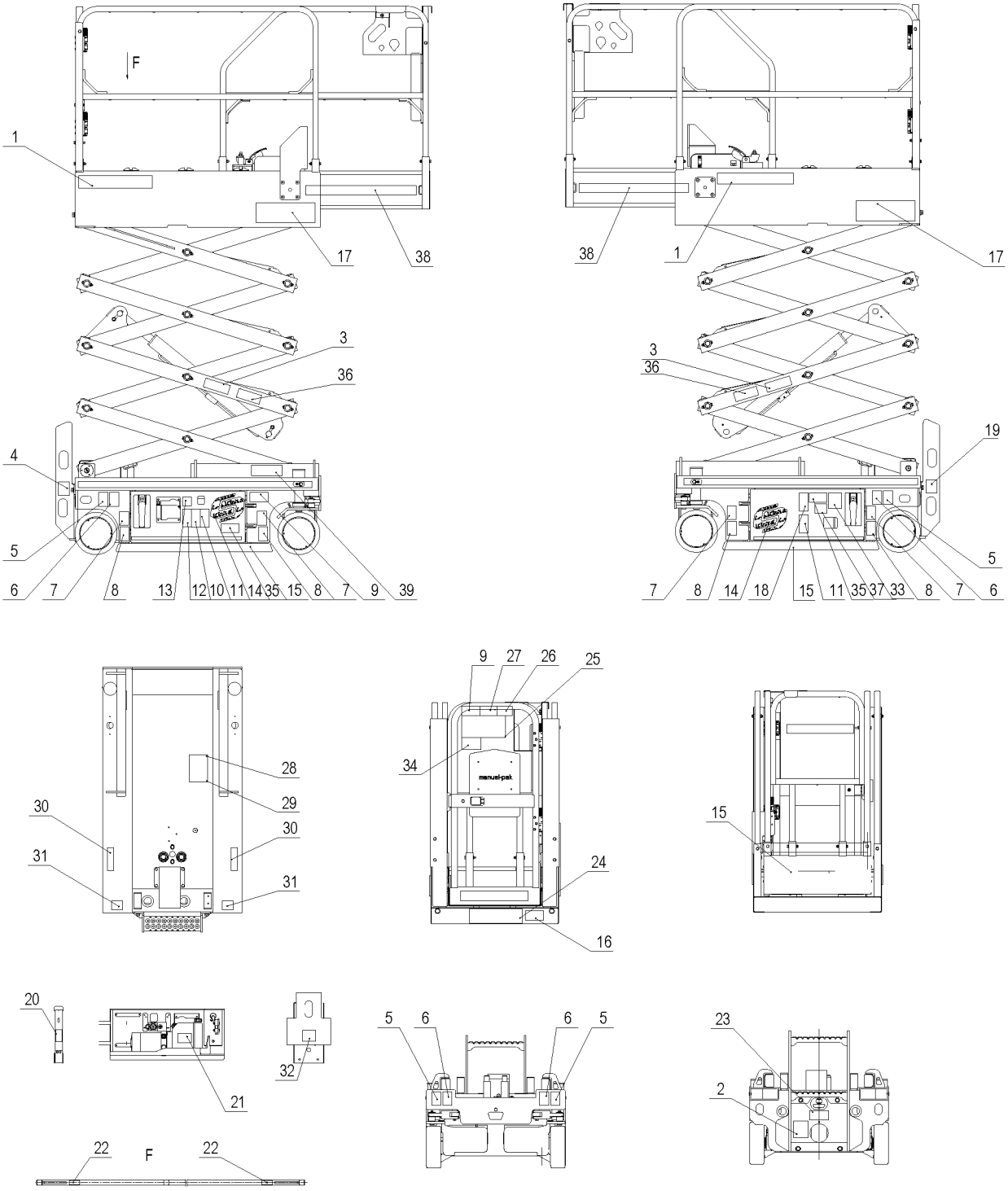

N°	N° de pièce	Description	Qté	Remarques
	101040103003	Étiquettes GTJZ0407SE CE-PL	1	
1	101040103021	LOGO SINOBOOM	2	
2	101040103008	Étiquette relâchement du frein	1	
3	101012100018	Étiquette risque d'écrasement	2	
4	101014100030	Étiquette fiche électrique	1	
5	101014100020	Étiquette point de levage	4	
6	101014100021	Étiquette point d'attache	4	
7	101040103027	Étiquette charge sur les roues 500 kg	4	
8	101014100013	Étiquette risque d'écrasement	4	
9	101012100005	Étiquette risque d'électrocution	2	
10	101038100002	Étiquette risque de haute pression	1	
11	101038100008	Étiquette ne pas fumer et pas de feu	2	
12	101040100002	Étiquette lire les manuels	1	
13	101014100018	Étiquette point d'opération de levage	1	
14	101040103023	Logo, blanc	2	
15	216060003001	Ligne d'avertissement, 40 mm de large	2	
16	101058103001	LOGO IPAF	1	
17	101040103017	Étiquette 1330SE	2	
18	101038100007	Étiquette risque d'électrocution	1	
19	101014100024	Étiquette tension de charge	1	
20	101040100010	Étiquette bras de sécurité	1	
21	101014100022	Étiquette orifice de remplissage d'huile hydraulique	1	
22	101016100030	Étiquette point d'ancrage de la longe	8	
23	101014100025	Étiquette abaissement d'urgence	1	
24	101040100016	Étiquette 0407SE conditions d'opération	1	
25	101040100004	Étiquette 0407SE conditions d'opération	1	
26	101040100009	Étiquette risque de basculement	1	
27	101040100005	Étiquette lire les manuels	1	
28	215050000012	Rivet borgne 4×8-ZnD GB/T 12618.2	4	
29	101012100037	Plaque signalétique CE	1	
30	101014100032	Étiquette numéro de série	2	
31	101012100026	Étiquette poche à fourche	2	
32	101055103015	Étiquette bouton d'arrêt d'urgence	1	
33	101055103018	Étiquette interrupteur principal	1	

N°	N° de pièce	Description	Qté	Remarques
34	101012100019	Étiquette risque de basculement	1	
35	101012100008	Étiquette risque de basculement	2	
36	101012100029	Étiquette risque d'écrasement	2	
37	101040103018	Étiquette poids de la batterie 66 kg	1	
38	216060000004	Ligne d'avertissement, 50 mm de large	2	
39	101058103000	Q-LINE (logo)	1	

ÉTIQUETTES / PLAQUES SIGNALÉTIQUES (AS)

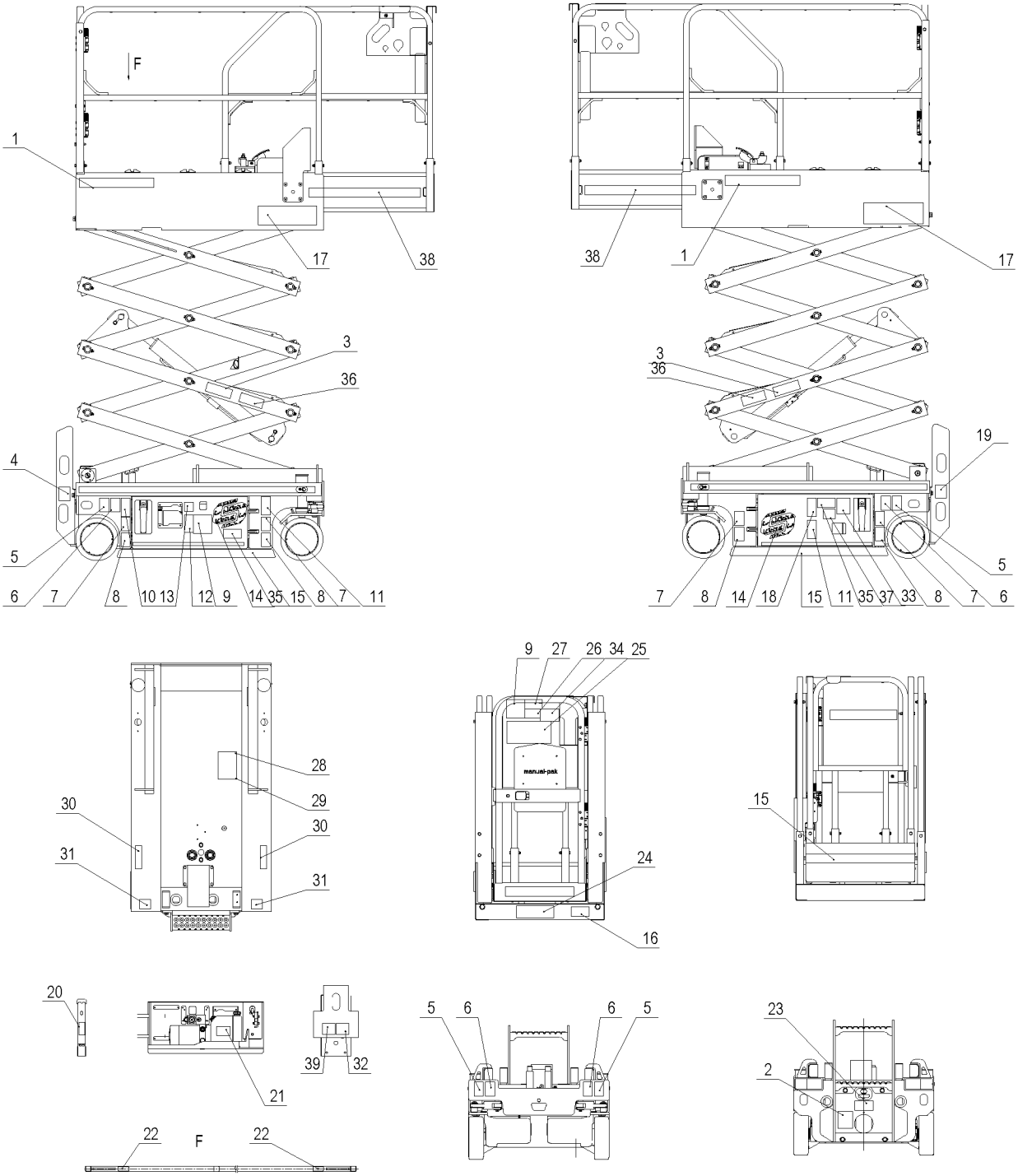

N°	N° de pièce	Description	Qté	Remarques
	101040100018	Étiquettes GTJZ0407SE AS	1	
1	101040103021	LOGO SINOBOOM	2	
2	101040103008	Étiquette relâchement du frein	1	
3	101012100018	Étiquette risque d'écrasement	2	
4	101014100030	Étiquette fiche électrique	1	
5	101014100020	Étiquette point de levage	4	
6	101014100021	Étiquette point d'attache	4	
7	101040103025	Étiquette charge sur les roues 500 kg	4	
8	101014100013	Étiquette risque d'écrasement	4	
9	101055103019	Étiquette risque d'électrocution	2	
10	101038100002	Étiquette risque de haute pression	1	
11	101038100008	Étiquette ne pas fumer et pas de feu	2	
12	101040100002	Étiquette lire les manuels	1	
13	101014100018	Étiquette point d'opération de levage	1	
14	101040103023	Logo, blanc	2	
15	216060003001	Ligne d'avertissement, 40 mm de large	2	
16	101058103001	LOGO IPAF	1	
17	101040103026	Étiquette 0407SE	2	
18	101038100007	Étiquette risque d'électrocution	1	
19	101014100024	Étiquette tension de charge	1	
20	101040100010	Étiquette bras de sécurité	1	
21	101014100022	Étiquette orifice de remplissage d'huile hydraulique	1	
22	101016100030	Étiquette point d'ancrage de la longe	8	
23	101014100025	Étiquette abaissement d'urgence	1	
24	101040100019	Étiquette 0407SE conditions d'opération	1	
25	101040100004	Étiquette 0407SE conditions d'opération	1	
26	101040100009	Étiquette risque de basculement	1	
27	101040100005	Étiquette lire les manuels	1	
28	215050000012	Rivet borgne 4×8-ZnD GB/T 12618.2	4	
29	101012100038	Plaque signalétique AS	1	
30	101014100032	Étiquette numéro de série	2	
31	101012100026	Étiquette poche à fourche	2	
32	101055103015	Étiquette bouton d'arrêt d'urgence	1	
33	101055103018	Étiquette interrupteur principal	1	

N°	N° de pièce	Description	Qté	Remarques
34	101012100019	Étiquette risque de basculement	1	
35	101012100008	Étiquette risque de basculement	2	
36	101012100029	Étiquette risque d'écrasement	2	
37	101040103018	Étiquette poids de la batterie 66 kg	1	
38	216060000004	Ligne d'avertissement, 50 mm de large	2	
39	101040103014	Étiquette support de poignée amovible	1	

ÉTIQUETTES / PLAQUES SIGNALÉTIQUES (CSA)

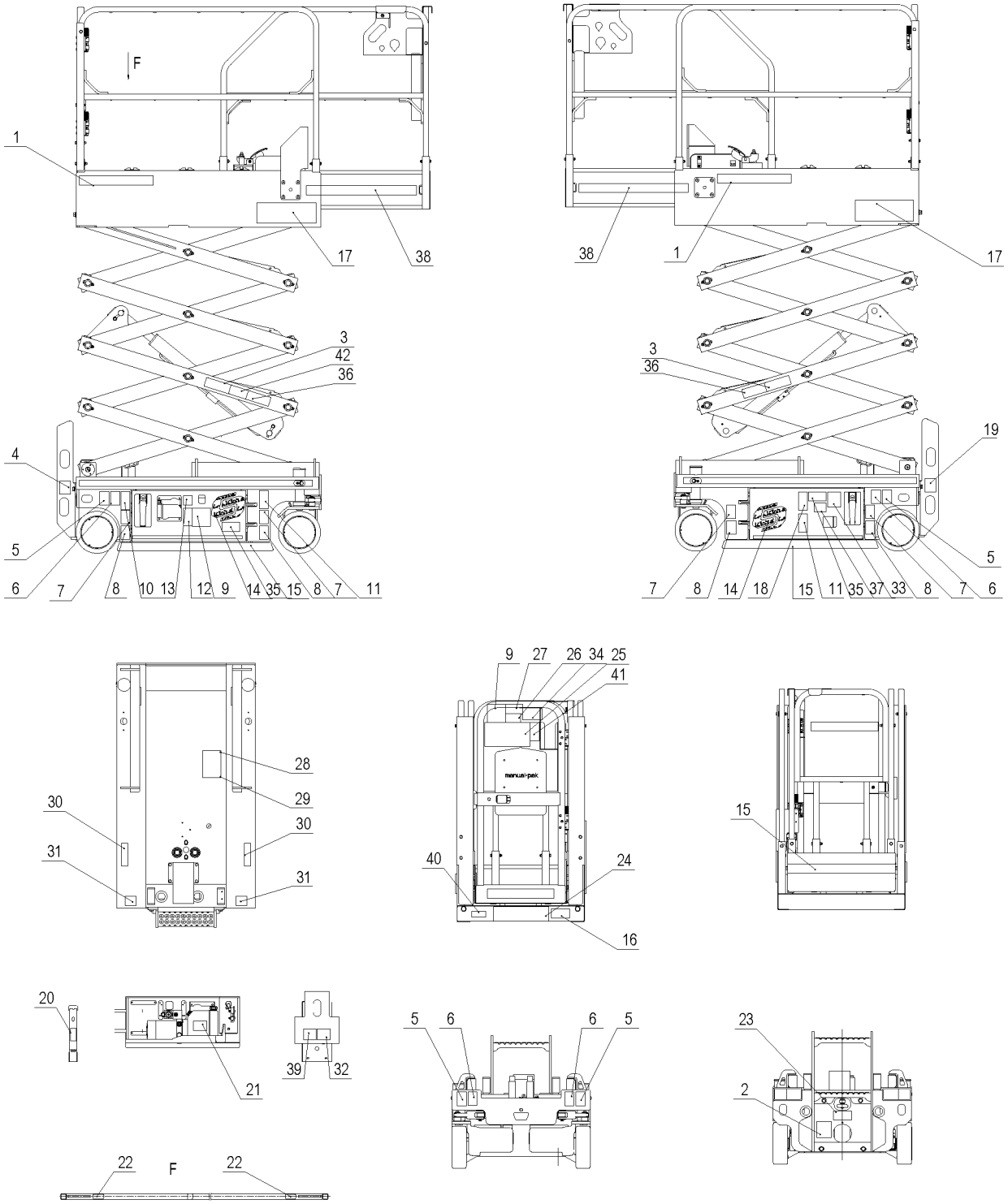

N°	N° de pièce	Description	Qté	Remarques
	101040103016	GTJZ0407SE CSA	1	
1	101040103021	LOGO SINOBOOM	2	
2	101040103008	Étiquette relâchement du frein	1	
3	101012100018	Étiquette risque d'écrasement	2	
4	101014100030	Étiquette fiche électrique	1	
5	101014100020	Étiquette point de levage	4	
6	101014100021	Étiquette point d'attache	4	
7	101040103029	Étiquette charge sur les roues 500 kg	4	
8	101014100013	Étiquette risque d'écrasement	4	
9	101040103013	Étiquette risque d'électrocution	2	
10	101038100002	Étiquette risque de haute pression	1	
11	101038100008	Étiquette ne pas fumer et pas de feu	2	
12	101040100002	Étiquette lire les manuels	1	
13	101014100018	Étiquette point d'opération de levage	1	
14	101040103023	Logo, blanc	2	
15	216060003001	Ligne d'avertissement, 40 mm de large	2	
16	101058103001	LOGO IPAF	1	
17	101040103017	Étiquette 1330SE	2	
18	101038100007	Étiquette risque d'électrocution	1	
19	101014100024	Étiquette tension de charge	1	
20	101040100010	Étiquette bras de sécurité	1	
21	101014100022	Étiquette orifice de remplissage d'huile hydraulique	1	
22	101016100030	Étiquette point d'ancrage de la longe	8	
23	101014100025	Étiquette abaissement d'urgence	1	
24	101040103011	Étiquette 0407SE conditions d'opération	1	
25	101040103010	Étiquette 0407SE conditions d'opération	1	
26	101040100009	Étiquette risque de basculement	1	
27	101040100005	Étiquette lire les manuels	1	
28	215050000012	Rivet borgne 4×8-ZnD GB/T 12618.2	4	
29	101048103022	Plaque signalétique CSA	1	
30	101014100032	Étiquette numéro de série	2	
31	101012100026	Étiquette poche à fourche	2	
32	101055103015	Étiquette bouton d'arrêt d'urgence	1	
33	101055103018	Étiquette interrupteur principal	1	

N°	N° de pièce	Description	Qté	Remarques
34	101012100019	Étiquette risque de basculement	1	
35	101012100008	Étiquette risque de basculement	2	
36	101012100029	Étiquette risque d'écrasement	2	
37	101040103020	Étiquette poids de la batterie 66 kg	1	
38	216060000004	Ligne d'avertissement, 50 mm de large	2	
39	101040103014	Étiquette support de poignée amovible	1	
40	101040103015	Étiquette inspection annuelle	1	
41	101048103023	Étiquette instructions d'opération	1	
42	104011100021	Étiquette risque d'écrasement	1	

Cette page a été laissée vierge intentionnellement

ANNEXE 1 : SYMBOLES ET DESCRIPTION

TABLEAU DES SYMBOLES

Lire le manuel d'entretien	Le point d'ancrage permet à une seule personne d'attacher	Fermer le boîtier de la porte du châssis	Appuyer sur la valve de changement	Bouger successivement la valve de desserrage du frein manuel
Vitesse du vent	Risques de brûlures chimiques	Caler la roue	Relâcher le frein	Alarme
Niveau de bruit	Risques de brûlures	Garder une distance de sécurité par rapport aux températures élevées	Tirer pour ouvrir, appuyer pour fermer	L'alarme retentit
Appuyer pour ouvrir Relâcher pour fermer	Niveau d'huile hydraulique - position basse	Niveau d'huile hydraulique - position haute	Température	Changez les pneus de la même spécification
Seul le personnel d'entretien formé peut accéder à la cloison	Lire le manuel d'utilisation	Ajouter du lubrifiant	Risque d'écrasement - veuillez porter des chaussures de sécurité	Danger lié aux fluides chauds et sous haute pression
Risques de collision - desserrer le frein sur la rampe	Risques d'électrocution sur la plateforme	Risques d'électrocution sur le sol et la plateforme	Rester à une distance sûre des lignes électriques	Risques de basculement - éviter les sols irréguliers

Risques de basculement - éviter les sols irréguliers	Risques de basculement - ne jamais utiliser la machine en cas de vent fort ou de rafales	Risques de basculement - ne jamais utiliser la machine en cas de vent fort ou de rafales	Risques de basculement - ne jamais laisser la porte du châssis ouverte	Risques de basculement - ne jamais pousser ou tirer des objets en dehors de la plateforme
Risques de basculement - ne jamais suspendre d'objets à la plateforme	Risques de basculement - ne jamais placer d'échelles ou d'échafaudages sur la plateforme	Risques de collision - ne jamais abaisser une plateforme étendue sans vérifier la présence d'obstacles à proximité	Risques de collision - ne jamais abaisser une plateforme étendue sans vérifier la présence d'obstacles à proximité	Risques d'écrasement - garder les mains éloignées des obstacles à proximité lors du levage de la plateforme
Risques d'écrasement - garder les mains éloignées des bras de ciseaux en abaissant la plateforme	Risques de chute - ne jamais monter sur les garde-corps de la plateforme	Risques de chute - ne jamais monter sur les bras de ciseaux	100~240V Fiche de charge de la batterie	Fiche d'alimentation de la plateforme
Emplacement de la poignée d'abaissement d'urgence	Ouvrir le bras de sécurité	La plateforme monte et descend	H H(max) Hauteur maximale de la plateforme	Utilisation en intérieur
Utilisation en extérieur	La force latérale	Risques d'électrocution	Porter des vêtements et des lunettes de	Risque d'explosion de la batterie

			protection	
Interdiction de fumer	Interdiction de fumer	Seul le personnel d'entretien professionnel peut commencer l'entretien	Point de levage	Points d'arrimage
Charge des pneus sur le sol	Position de la fourche du chariot élévateur	Capacité de charge de la plateforme	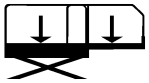 Capacité de charge de la plateforme fixe et étendue	Orifice de remplissage d'huile hydraulique
Avertisseur	Outil ou poids	Rapide / vitesse élevée	Lent / vitesse faible	

Cette page a été laissée vierge intentionnellement

ANNEXE 2 : PRÉPARER LA FICHE DE TRAVAIL AVANT LA LIVRAISON

PRÉPARER LA FICHE DE TRAVAIL AVANT LA LIVRAISON			
Modèle			
N° de série			
Objet de l'inspection	**OUI / Machine en bon état**	**NON / Machine endommagée ou défectueuse**	**RÉPARÉE / La machine a été réparée**
Inspection pré-opérationnelle			
Procédure d'entretien			
Inspection fonctionnelle			
Acheteur / locataire de la machine			
Signature de l'inspecteur			
Titre de l'inspecteur			
Société de l'inspecteur			

REMARQUE :

1. Préparez la machine avant la livraison, ce qui inclut la réalisation d'une inspection avant livraison, le respect des procédures de maintenance et la réalisation d'inspections fonctionnelles.
2. Utilisez le tableau pour enregistrer les résultats. Après avoir rempli chaque section, cochez la case correspondante.
3. Enregistrez les résultats de l'inspection. Si l'un des résultats de l'inspection est « NON », la machine doit être arrêtée et réinspectée une fois la réparation terminée et consignée dans la case « inspection ».

Cette page a été laissée vierge intentionnellement

ANNEXE 3 : RAPPORT DE RÉPARATION ET D'INSPECTION

RAPPORT DE RÉPARATION ET D'INSPECTION				
Modèle				
N° de série				
Procédures de la liste de contrôle A				
Objets	**OUI / Machine en bon état**	**NON / Machine endommagée ou défectueuse**	**RÉPARÉE / La machine a été réparée**	**Description du problème**
A-1 Inspecter tous les manuels				
A-2 Inspecter toutes les étiquettes				
A-3 Inspecter les pièces endommagées, desserrées ou perdues				
A-4 Inspecter le niveau d'huile hydraulique				
A-5 Inspecter les fuites d'huile hydraulique				
A-6 Tests de fonctionnement				
A-7 Inspecter le niveau de la batterie				
A-8 Effectuer l'entretien après 30 jours				
Procédures de la liste de contrôle B				
Objets	**OUI / Machine en bon état**	**NON / Machine endommagée ou défectueuse**	**RÉPARÉE / La machine a été réparée**	**Description du problème**
B-1 Inspecter les fils électriques				
B-2 Inspecter la jante, le pneu et les fixations				
B-3 Inspecter la batterie				
B-4 Inspecter l'huile hydraulique				
B-5 Inspecter le filtre à air du réservoir hydraulique				

RAPPORT DE RÉPARATION ET D'INSPECTION				
B-6 Inspecter le déclenchement manuel du frein				
B-7 Inspecter l'abaissement d'urgence				
B-8 Inspecter le dispositif de freinage				
B-9 Tester la vitesse de levage / d'abaissement				
B-10 Tester la vitesse de conduite				
B-11 Inspecter la protection contre l'inclinaison				
B-12 Inspecter les protections anti-nids-de-poule				
Procédures de la liste de contrôle C				
Objets	**OUI / Machine en bon état**	**NON / Machine endommagée ou défectueuse**	**RÉPARÉE / La machine a été réparée**	**Description du problème**
C-1 Remplacer le filtre à air du réservoir d'huile hydraulique				
C-2 Inspecter le système de pesage de la plateforme				
C-3 Inspecter l'interrupteur de fin de course de levage				
C-4 Inspecter l'abaissement progressif				
Procédures de la liste de contrôle D				
Objets	**OUI / Machine en bon état**	**NON / Machine endommagée ou défectueuse**	**RÉPARÉE / La machine a été réparée**	**Description du problème**
D-1 Inspecter le roulement d'installation du bras de ciseaux				
D-2 Inspecter la glissière du châssis				
D-3 Remplacer l'huile hydraulique				

RAPPORT DE RÉPARATION ET D'INSPECTION

Utilisateur	
Signature de l'inspecteur	
Date de l'inspection	
Titre de l'inspecteur	
Société de l'inspecteur	

REMARQUES :

1. Le rapport de réparation et d'inspection doit inclure le tableau d'inspection de chaque inspection régulière.
2. Dupliquer le rapport de réparation et d'inspection pour chaque inspection. Conservez les tableaux complétés pendant 10 ans ou jusqu'à ce que la machine ne soit plus utilisée ou selon les exigences du propriétaire / de la société / du dépositaire de la machine.
3. Utilisez le tableau pour enregistrer les résultats. Après avoir rempli chaque section, cochez la case correspondante.
4. Enregistrez les résultats de l'inspection. Si l'un des résultats de l'inspection est « NON », la machine doit être arrêtée et réinspectée une fois la réparation terminée et consignée dans la case « inspection ».

Sélectionnez la procédure d'inspection appropriée en fonction du type d'inspection.

Toujours de meilleures solutions d’accès

Hunan Sinoboom Intelligent Equipment Co., Ltd.

No.128, East Jinzhou Avenue, Ningxiang High-tech Industrial Park, Changsha, Hunan, Chine

0086-0731-87116222 (ventes) & 0086-0731-87116333 (service)
sales@sinoboom.com
www.sinoboom.com

Filiale en Amérique du Nord

Sinoboom North American LLC

310 Mason Creek Drive
unit #100
Katy, TX 77450, États-Unis
Tél : (281) 729-5425
E-mail : info@sinoboom.us

Filiale en Europe

Sinoboom B.V.

Nikkelstraat 26, NL-2984 AM Ridderkerk,
Pays-Bas
Tél : +31 180 225 666
E-mail : info@sinoboom.eu

Filiale en Corée

Sinoboom Korea Co., Ltd.

95, Docheong-ro, Yeongtong-gu, Suwon-si, Gyeonggi-do, République de Corée
Tél : 010-8310-8026
E-mail : ka1@sinoboom.com

Filiale en Australie

Sinoboom Intelligent Equipment Pty Ltd.

50/358 Clarendon St, South Melbourne
VIC 3205, Australie
E-mail : au@sinoboom.com

Filiale à Singapour

Star Access Solutions Pte. Ltd.

112 Robinson Road #03-01 Robinson 112
Singapour 068902

Filiale en Pologne

Sinoboom Poland sp. z o.o.

Ul. Boleslawa Krzywoustego 74A
61-144 Poznan, Pologne